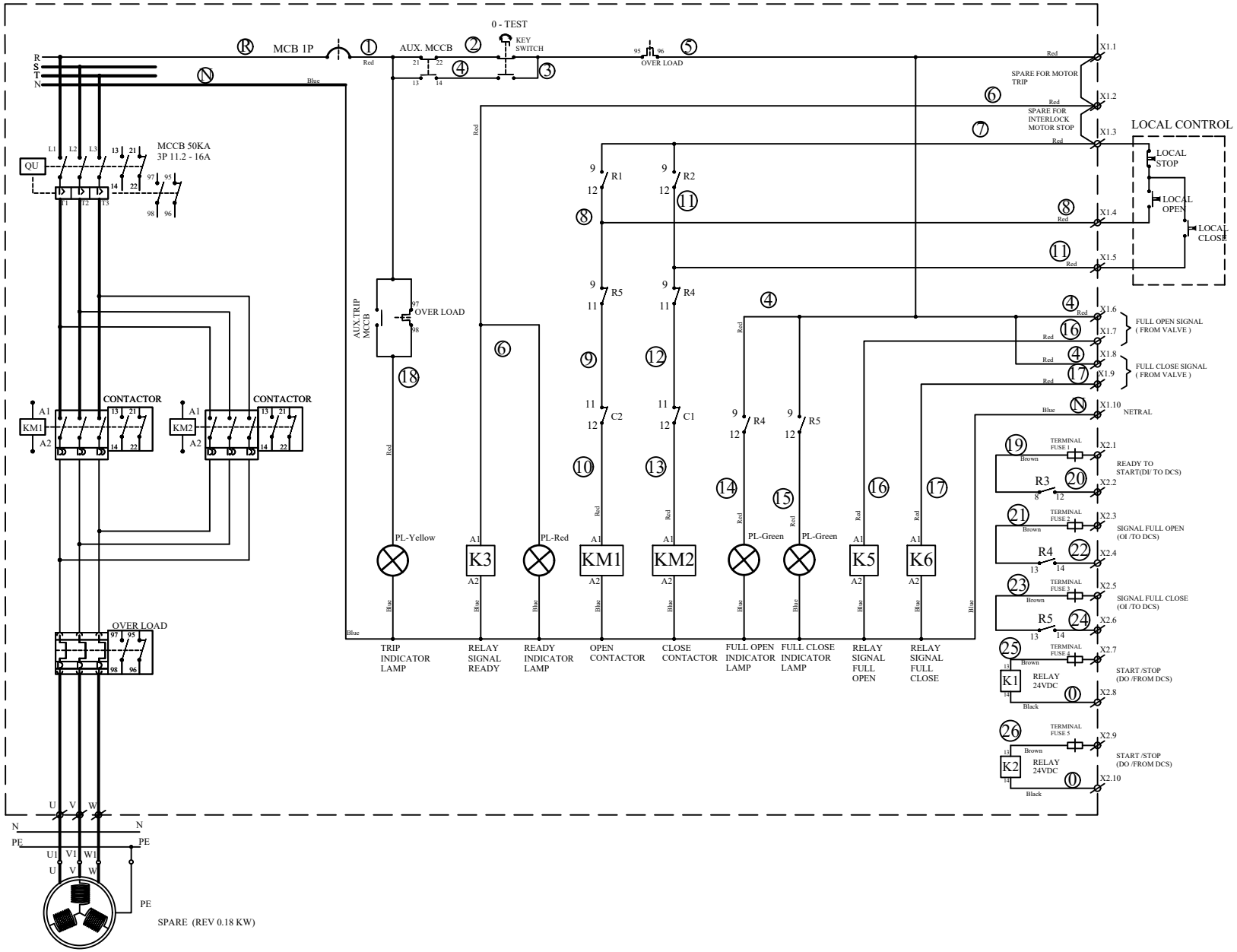

Customer : PT.MULTIMAS NABATI ASAHAN	Judul : MCC-29B1 SEMI CONTINUOUS REFINERY ISBL SPARE (REV 0.18 KW)			Revisi :	Tanggal :	Digambar Oleh :	Diperiksa Oleh:	Disetujui Oleh:
Nama Proyek : MNA-01-1814				-	25/07/19	LL	DJ	-
				-	-	-	-	
No.Dok. : PRD-09-01-19 A	No.Dwg. : DWG-090119 A	Dimensi : mm	Skala : NTS	-	-	-	-	Halaman : 1/1
PT. ANDALAS CITRA ELEKTRINDO		Toleransi Dimensi Panel Free Standing :	+/- 1%	-	-	-	-	
		Toleransi Dimensi Panel Wall Mounting :	+/- 2%	-	-	-	-	

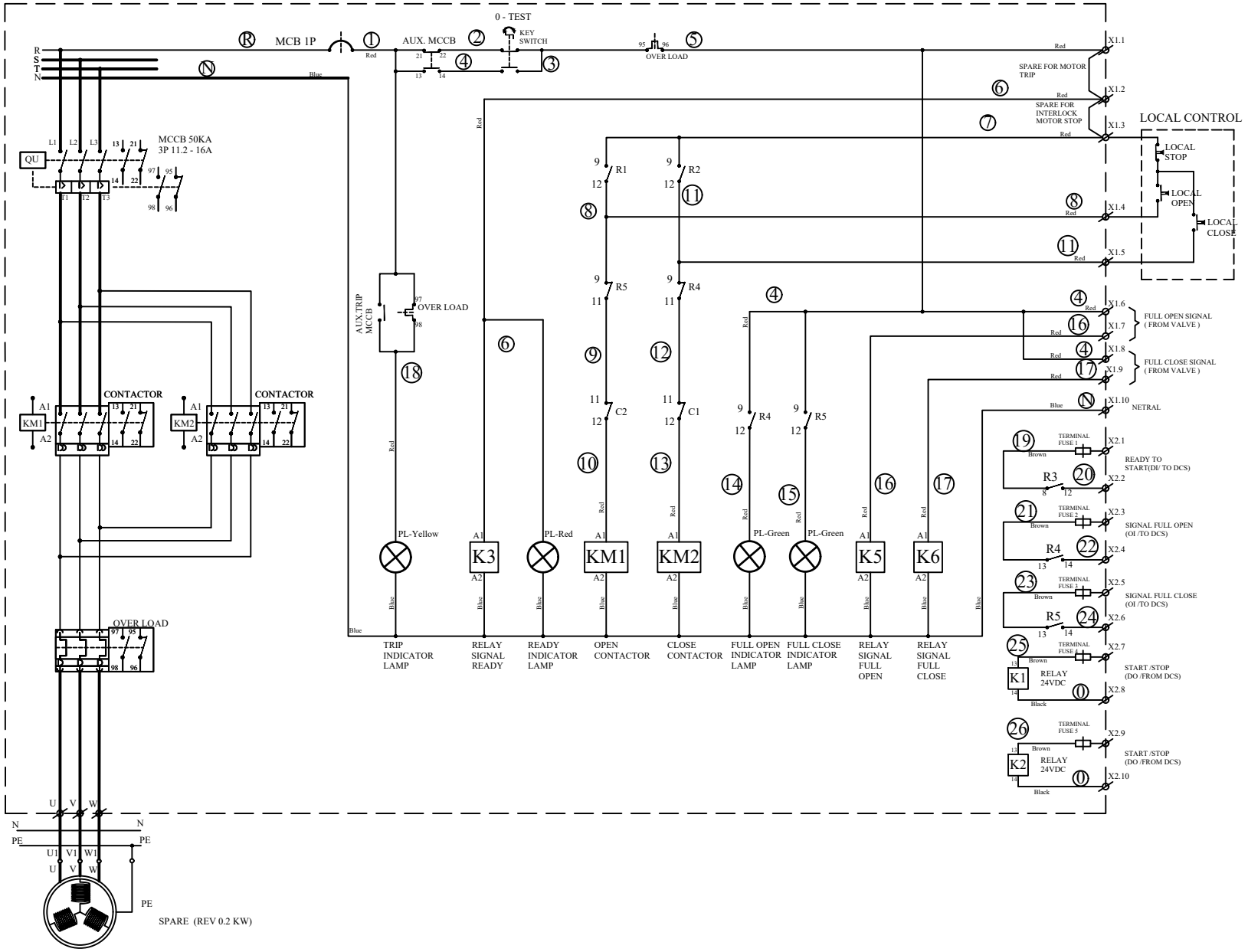

Customer : PT.MULTIMAS NABATI ASAHAN			Judul : MCC-29B1 SEMI CONTINUOUS REFINERY ISBL SPARE (REV 0.2 KW)			Revisi :	Tanggal :	Digambar Oleh :	Diperiksa Oleh:	Disetujui Oleh:
Nama Proyek : MNA-01-1814						-	25/07/19	LL	DJ	-
						-	-	-	-	
No.Dok. : PRD-09-01-19 A	No.Dwg. : DWG-090119 A		Dimensi :	mm	Skala : NTS	-	-	-	-	Halaman : 1/1
PT. ANDALAS CITRA ELEKTRINDO			Toleransi Dimensi Panel Free Standing :		+/- 1%	-	-	-	-	
			Toleransi Dimensi Panel Wall Mounting :		+/- 2%	-	-	-	-	

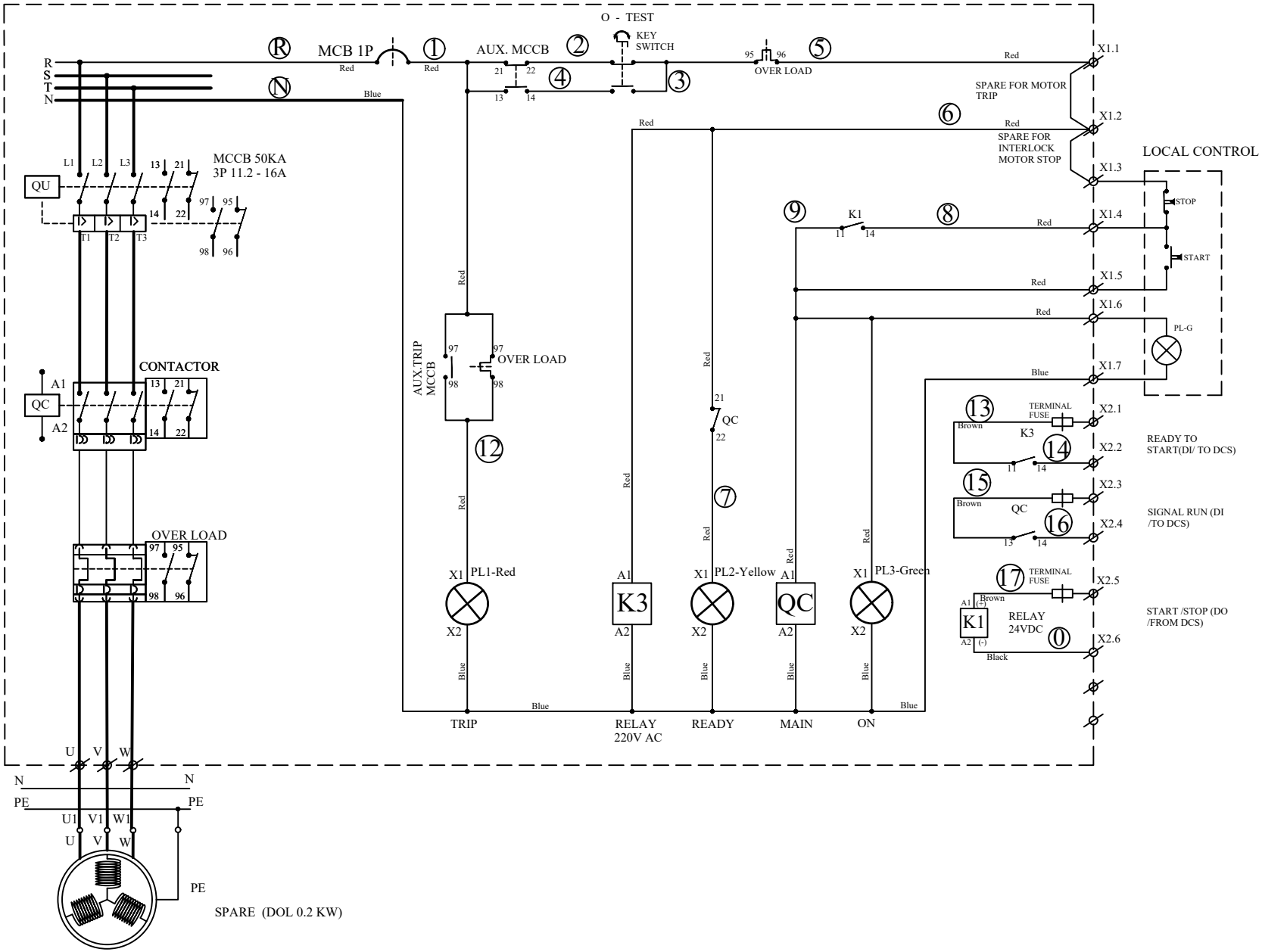

Customer : PT.MULTIMAS NABATI ASAHAN	Judul : MCC-29B1 SEMI CONTINUOUS REFINERY ISBL SPARE (DOL 0.2 KW)				Revisi :	Tanggal :	Digambar Oleh :	Diperiksa Oleh:	Disetujui Oleh:
Nama Proyek : MNA-01-1814					-	25/07/19	LL	DJ	-
					-	-	-	-	
No.Dok. : PRD-09-01-19 A	No.Dwg. : DWG-090119 A	Dimensi :	mm	Skala : NTS	-	-	-	-	Halaman : 1/1
PT. ANDALAS CITRA ELEKTRINDO		Toleransi Dimensi Panel Free Standing :		+/- 1%	-	-	-	-	
		Toleransi Dimensi Panel Wall Mounting :		+/- 2%	-	-	-	-	

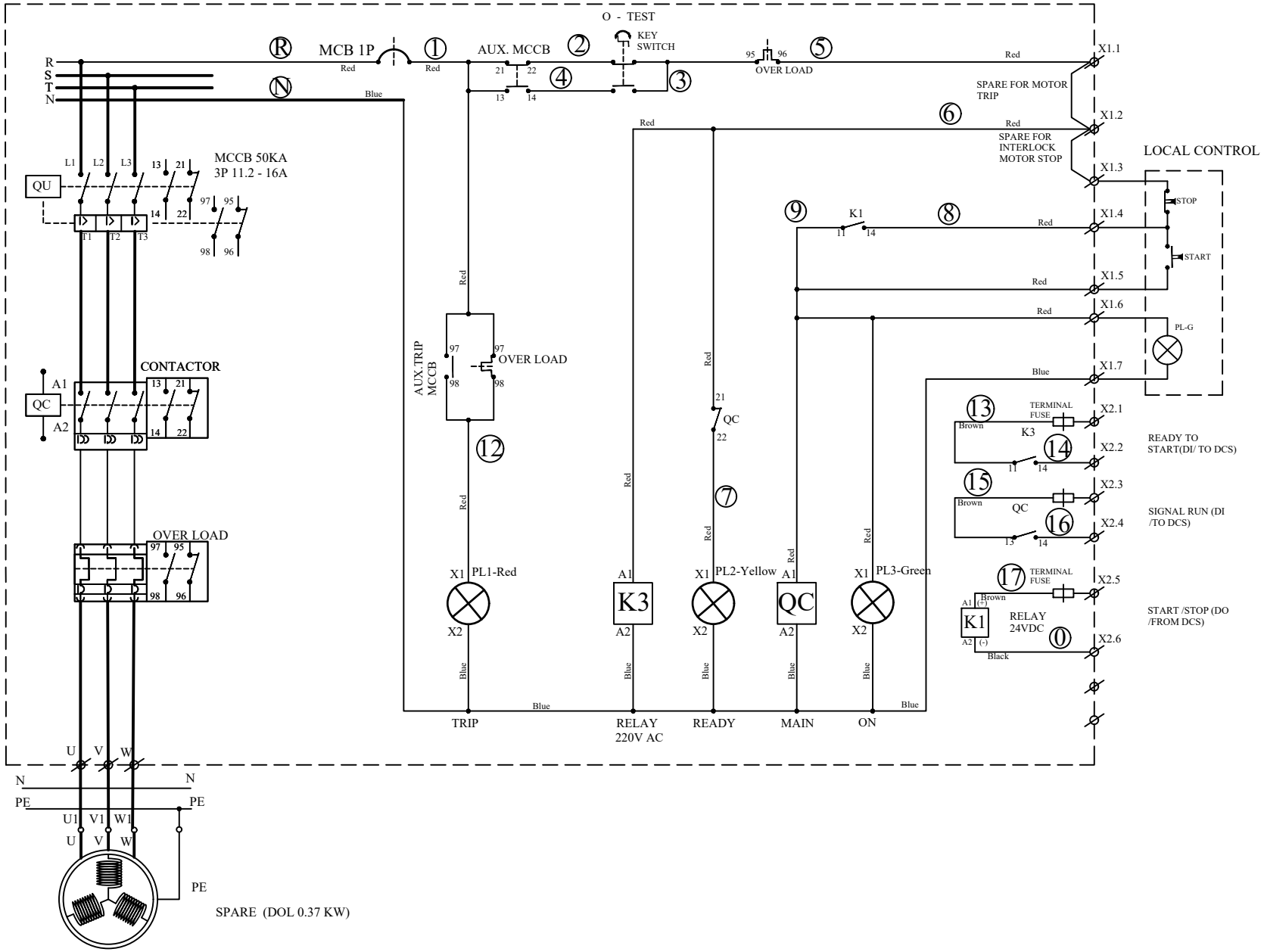

Customer : PT.MULTIMAS NABATI ASAHAN	Judul : MCC-29B1 SEMI CONTINUOUS REFINERY ISBL SPARE (DOL 0.37 KW)			Revisi :	Tanggal :	Digambar Oleh :	Diperiksa Oleh:	Disetujui Oleh:
Nama Proyek : MNA-01-1814				-	25/07/19	LL	DJ	-
				-	-	-	-	
No.Dok. : PRD-09-01-19 A	No.Dwg. : DWG-090119 A	Dimensi : mm	Skala : NTS	-	-	-	-	Halaman : 1/1
PT. ANDALAS CITRA ELEKTRINDO		Toleransi Dimensi Panel Free Standing :	+/- 1%	-	-	-	-	
		Toleransi Dimensi Panel Wall Mounting :	+/- 2%	-	-	-	-	

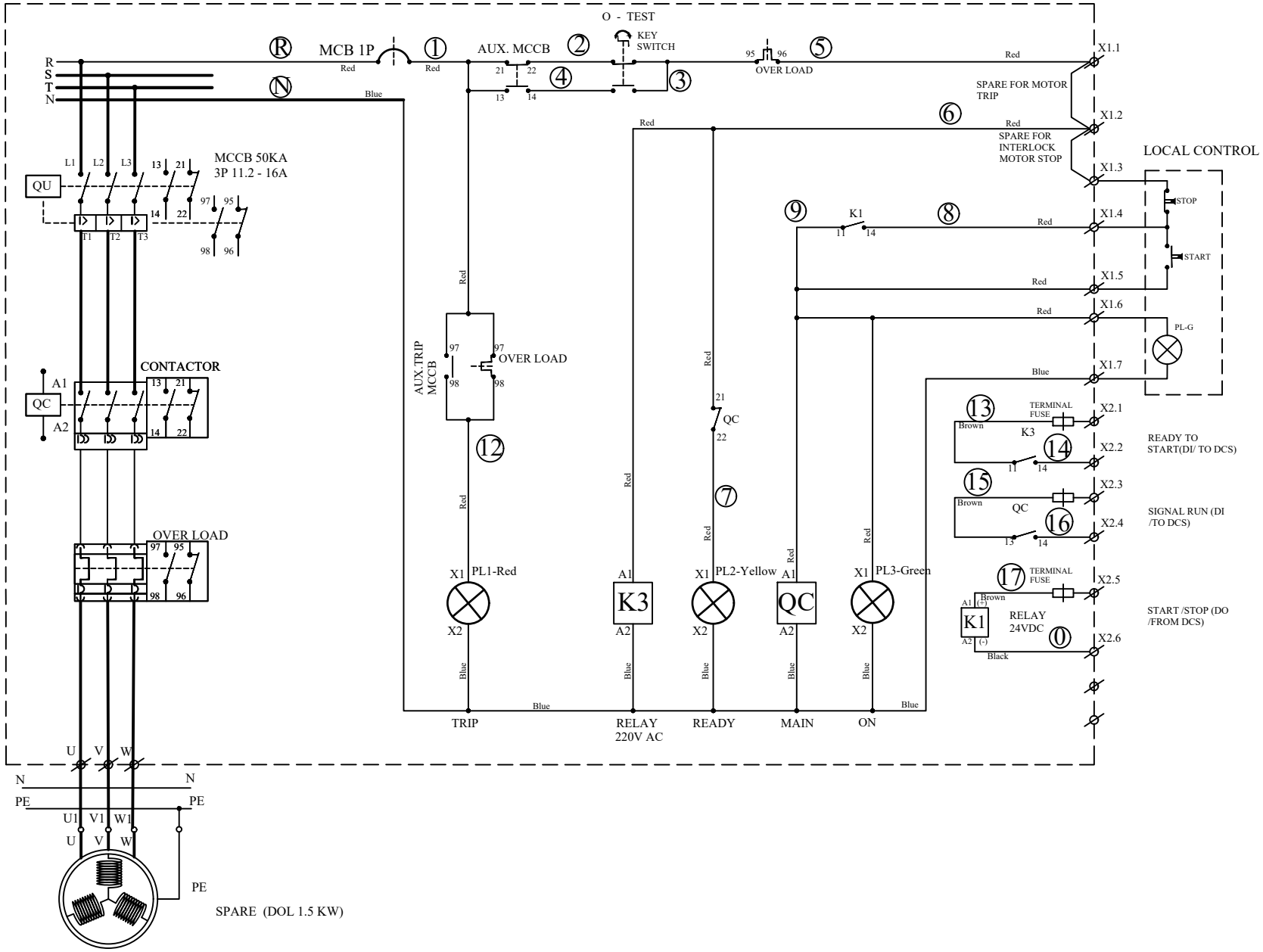

Customer : PT.MULTIMAS NABATI ASAHAN	Judul : MCC-29B1 SEMI CONTINUOUS REFINERY ISBL SPARE (DOL 1.5 KW)			Revisi :	Tanggal :	Digambar Oleh :	Diperiksa Oleh:	Disetujui Oleh:
Nama Proyek : MNA-01-1814				-	25/07/19	LL	DJ	-
				-	-	-	-	
No.Dok. : PRD-09-01-19 A	No.Dwg. : DWG-090119 A	Dimensi : mm	Skala : NTS	-	-	-	-	Halaman : 1/1
PT. ANDALAS CITRA ELEKTRINDO		Toleransi Dimensi Panel Free Standing :	+/- 1%	-	-	-	-	
		Toleransi Dimensi Panel Wall Mounting :	+/- 2%	-	-	-	-	

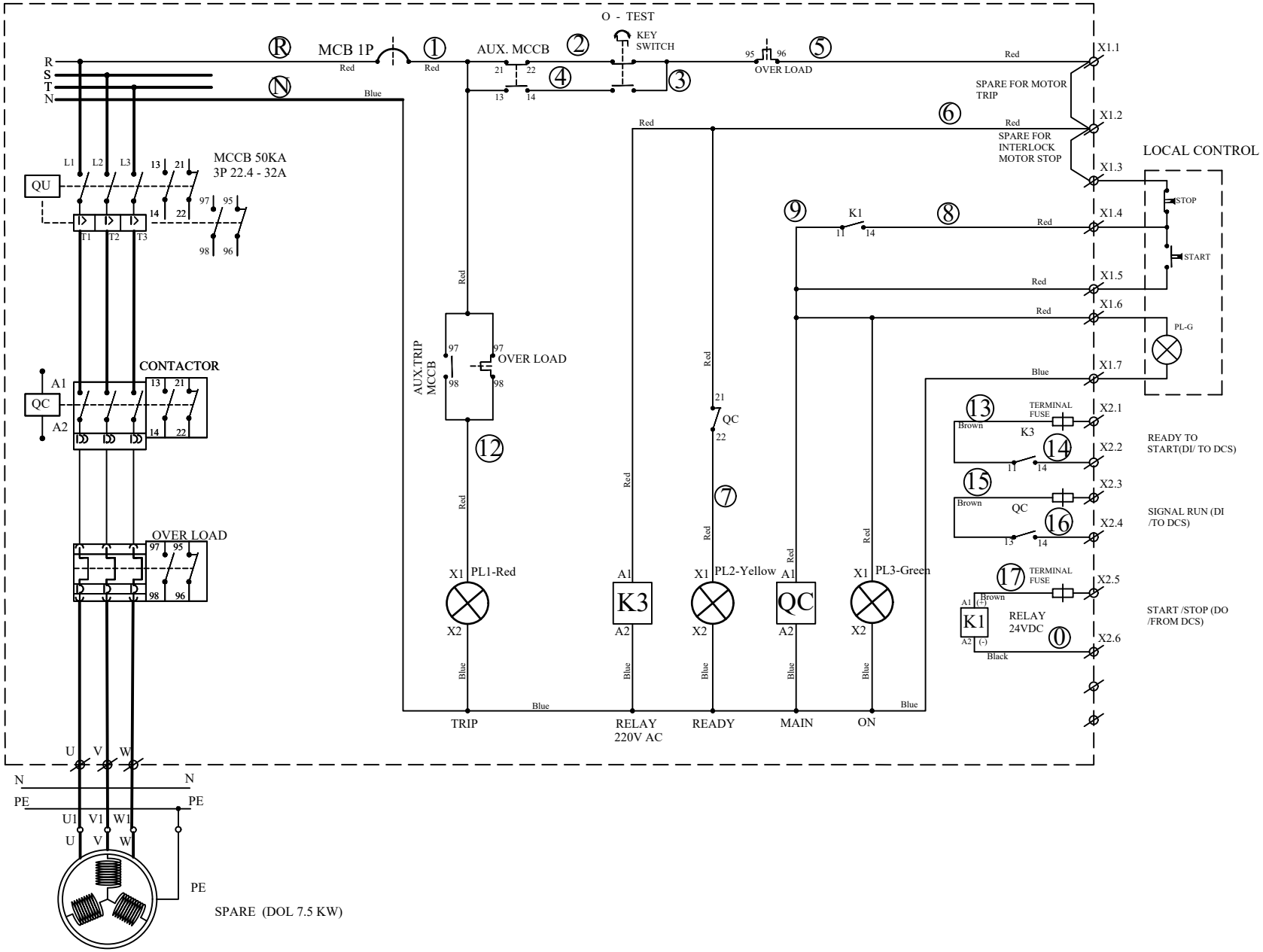

Customer : PT.MULTIMAS NABATI ASAHAN	Judul : MCC-29B1 SEMI CONTINUOUS REFINERY ISBL SPARE (DOL 7.5 KW)			Revisi :	Tanggal :	Digambar Oleh :	Diperiksa Oleh:	Disetujui Oleh:
Nama Proyek : MNA-01-1814				-	25/07/19	LL	DJ	-
				-	-	-	-	
No.Dok. : PRD-09-01-19 A	No.Dwg. : DWG-090119 A	Dimensi : mm	Skala : NTS	-	-	-	-	Halaman : 1/1
PT. ANDALAS CITRA ELEKTRINDO		Toleransi Dimensi Panel Free Standing :	+/- 1%	-	-	-	-	
		Toleransi Dimensi Panel Wall Mounting :	+/- 2%	-	-	-	-	

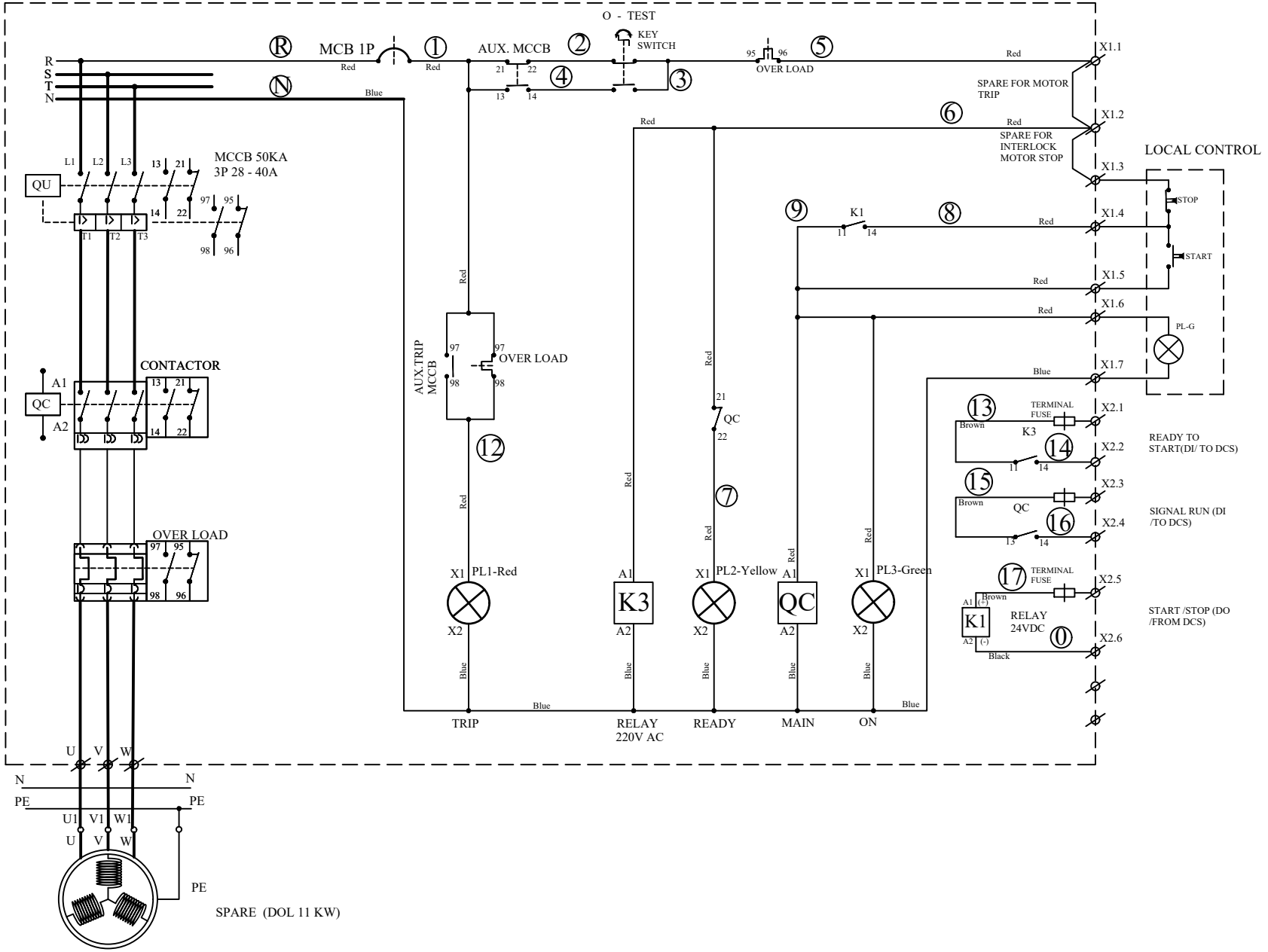

Customer : PT.MULTIMAS NABATI ASAHAN			Judul : MCC-29B1 SEMI CONTINUOUS REFINERY ISBL SPARE (DOL 11 KW)			Revisi :	Tanggal :	Digambar Oleh :	Diperiksa Oleh:	Disetujui Oleh:
Nama Proyek : MNA-01-1814						-	25/07/19	LL	DJ	-
						-	-	-	-	
No.Dok. : PRD-09-01-19 A	No.Dwg. : DWG-090119 A		Dimensi :	mm	Skala : NTS	-	-	-	-	Halaman : 1/1
PT. ANDALAS CITRA ELEKTRINDO			Toleransi Dimensi Panel Free Standing :		+/- 1%	-	-	-	-	
			Toleransi Dimensi Panel Wall Mounting :		+/- 2%	-	-	-	-	

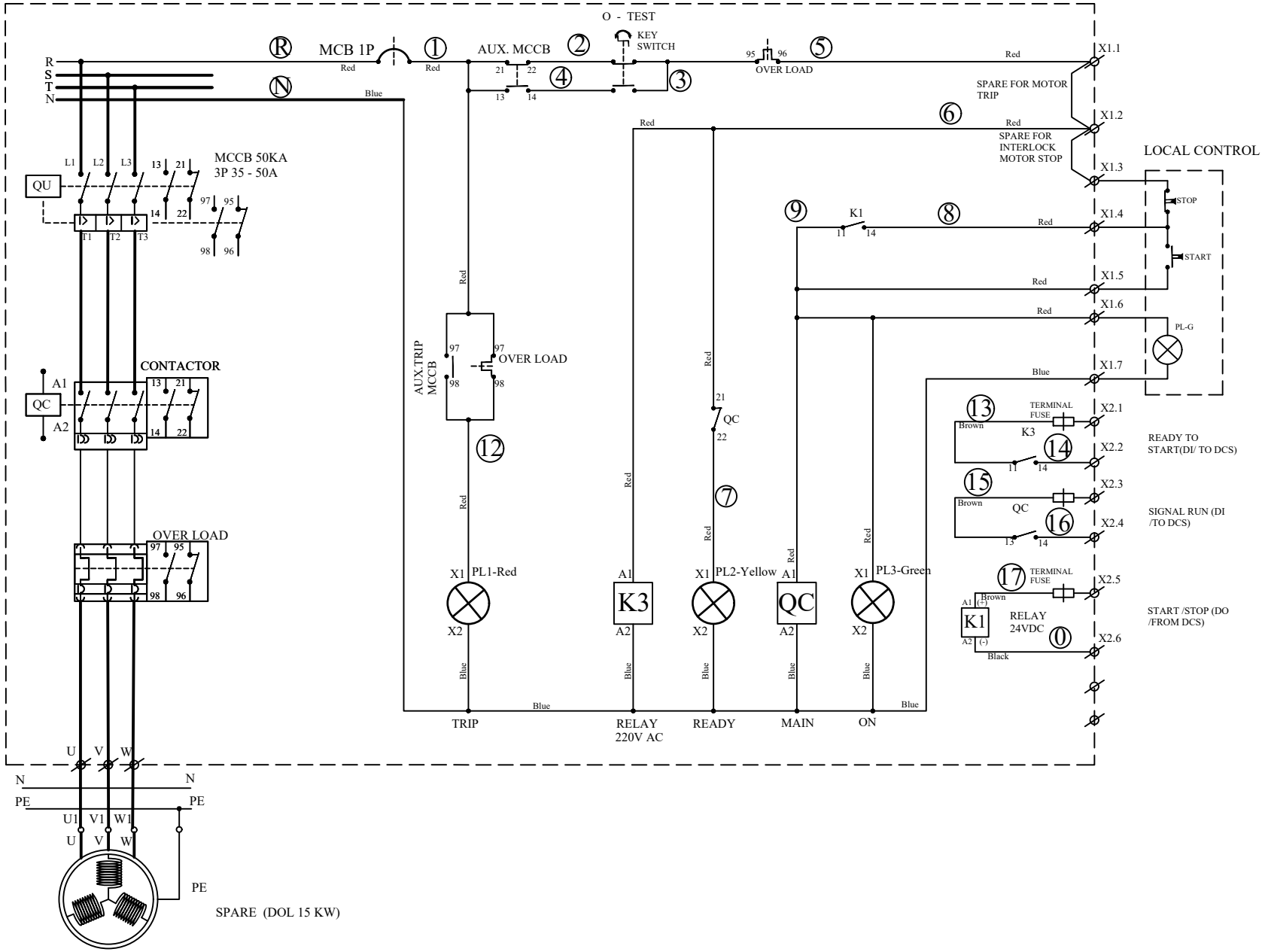

Customer : PT.MULTIMAS NABATI ASAHAN	Judul : MCC-29B1 SEMI CONTINUOUS REFINERY ISBL SPARE (DOL 15 KW)			Revisi :	Tanggal :	Digambar Oleh :	Diperiksa Oleh:	Disetujui Oleh:
Nama Proyek : MNA-01-1814				-	25/07/19	LL	DJ	-
				-	-	-	-	
No.Dok. : PRD-09-01-19 A	No.Dwg. : DWG-090119 A	Dimensi :	mm	Skala :	NTS	-	-	-	-	Halaman : 1/1
PT. ANDALAS CITRA ELEKTRINDO		Toleransi Dimensi Panel Free Standing :			+/- 1%	-	-	-	-	
		Toleransi Dimensi Panel Wall Mounting :			+/- 2%	-	-	-	-	

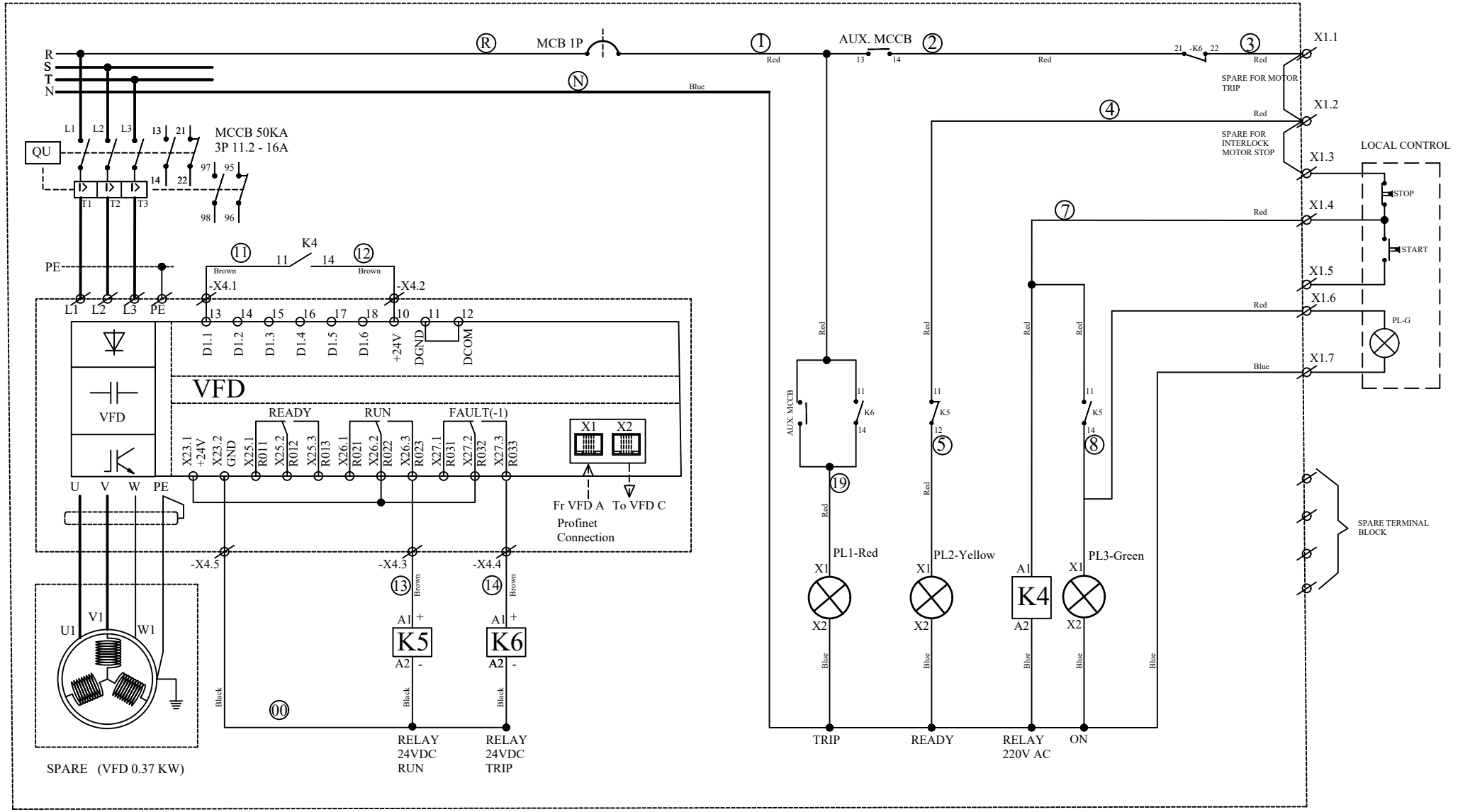

Customer :	Judul :	Revisi :	Tanggal :	Digambar Oleh :	Diperiksa Oleh:	Disetujui Oleh:
PT.MULTIMAS NABATI ASAHAN	MCC-29B1 SEMI CONTINUOUS REFINERY ISBL SPARE (VFD 0.37 KW)	-	25/07/19	LL	DJ	-
Nama Proyek : MNA-01-1814		-	-	-	-	
No.Dok. : PRD-09-01-19 A / No.Dwg. : DWG-090119 A	Dimensi : mm / Skala : NTS	-	-	-	-	Halaman : 1/1
PT. ANDALAS CITRA ELEKTRINDO	Toleransi Dimensi Panel Free Standing : +/- 1%	-	-	-	-	
	Toleransi Dimensi Panel Wall Mounting : +/- 2%	-	-	-	-	

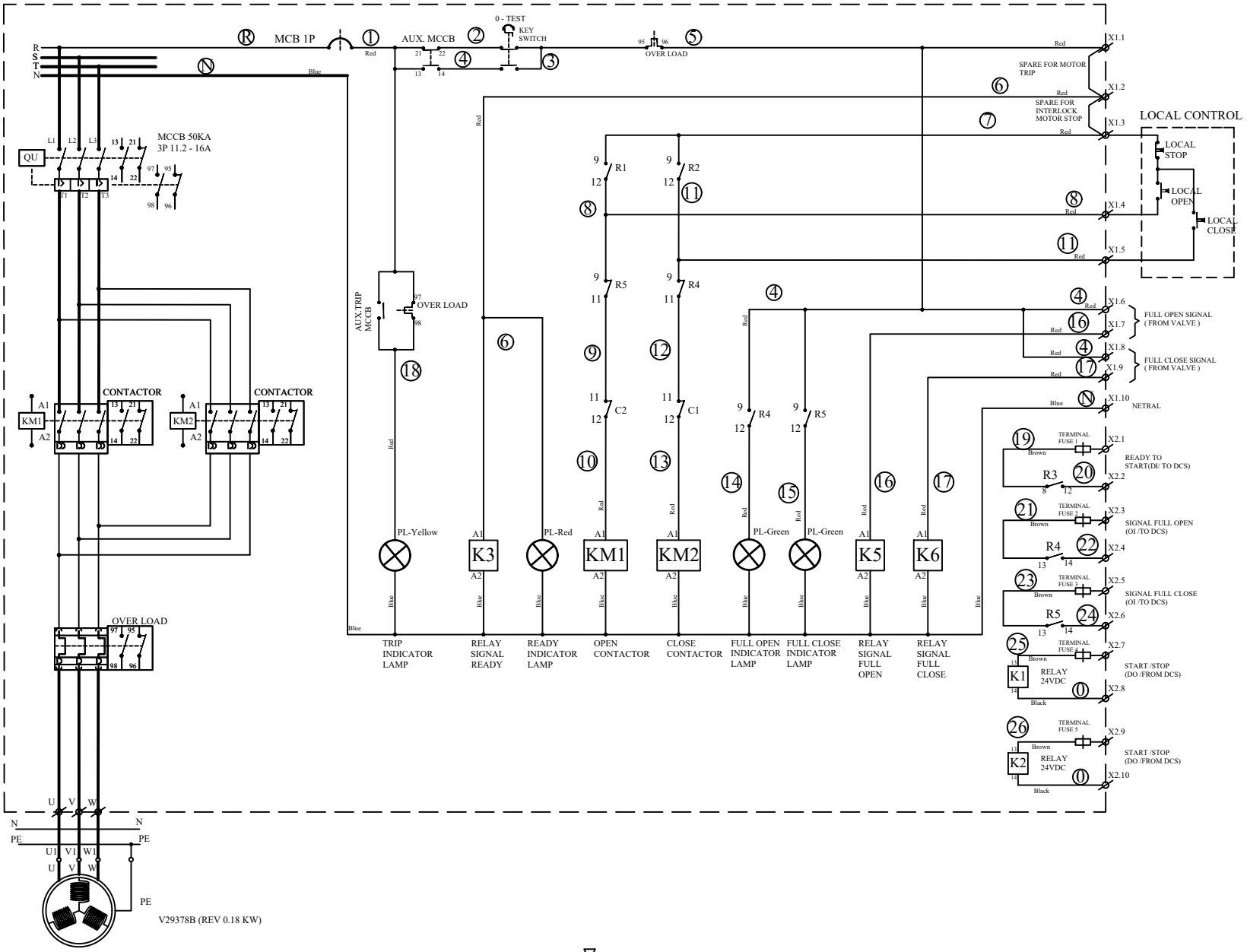

Customer : PT.MULTIMAS NABATI ASAHAN			Judul : MCC-29B1 SEMI CONTINUOUS REFINERY ISBL V29378B (REV 0.1 KW)			Revisi :	Tanggal :	Digambar Oleh :	Diperiksa Oleh:	Disetujui Oleh:
Nama Proyek : MNA-01-1814						-	04/07/19	LL	DJ	-
						-	-	-	-	
No.Dok. : PRD-09-01-19 A	No.Dwg. : DWG-090119 A		Dimensi :	mm	Skala : NTS	-	-	-	-	Halaman : 1/1
PT. ANDALAS CITRA ELEKTRINDO			Toleransi Dimensi Panel Free Standing :		+/- 1%	-	-	-	-	
			Toleransi Dimensi Panel Wall Mounting :		+/- 2%	-	-	-	-	

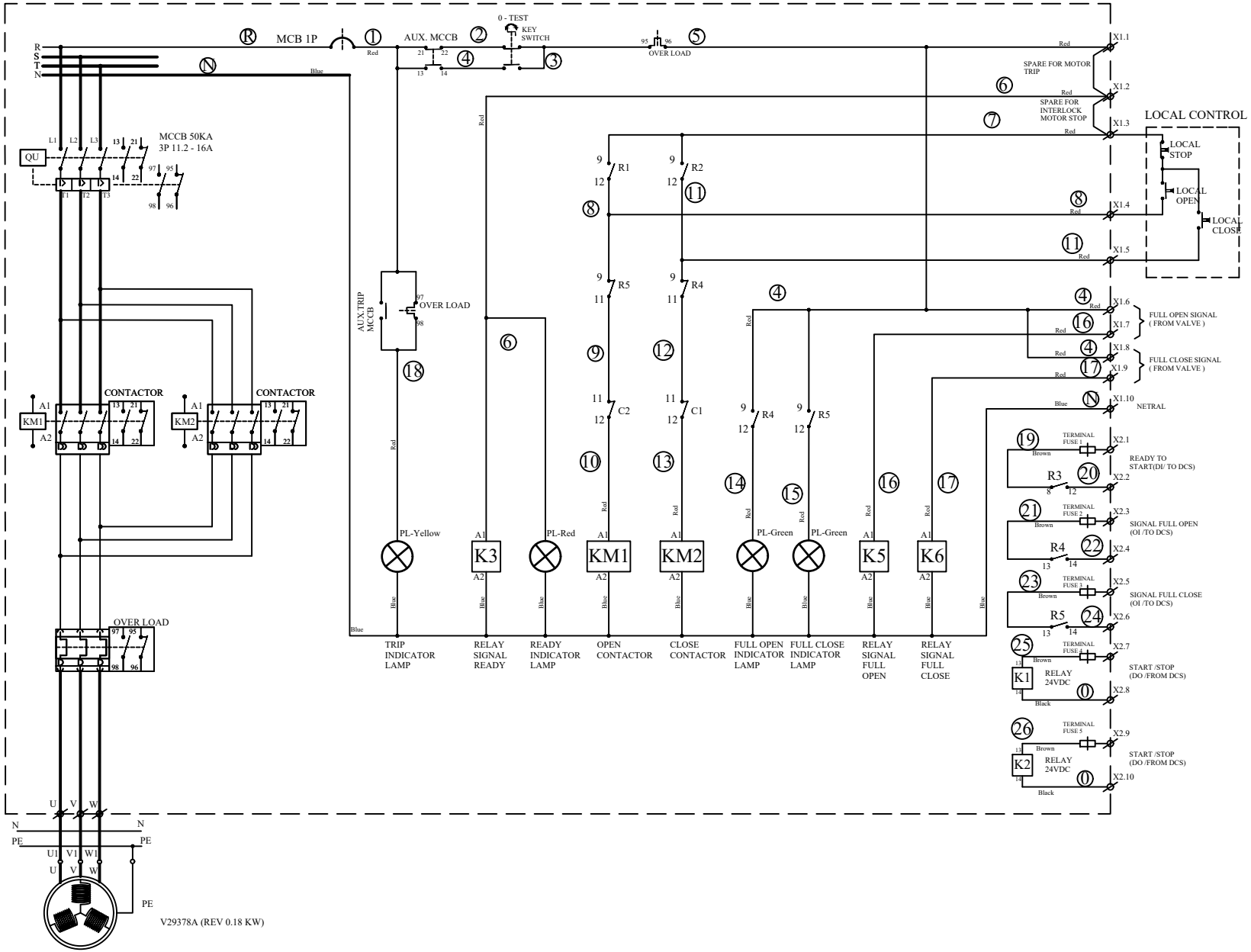

Customer : PT.MULTIMAS NABATI ASAHAN			Judul : MCC-29B1 SEMI CONTINUOUS REFINERY ISBL V29378A (REV 0.1 KW)			Revisi :	Tanggal :	Digambar Oleh :	Diperiksa Oleh:	Disetujui Oleh:
Nama Proyek : MNA-01-1814						-	04/07/19	LL	DJ	-
						-	-	-	-	
No.Dok. : PRD-09-01-19 A	No.Dwg. : DWG-090119 A		Dimensi :	mm	Skala : NTS	-	-	-	-	Halaman : 1/1
PT. ANDALAS CITRA ELEKTRINDO			Toleransi Dimensi Panel Free Standing :		+/- 1%	-	-	-	-	
			Toleransi Dimensi Panel Wall Mounting :		+/- 2%	-	-	-	-	

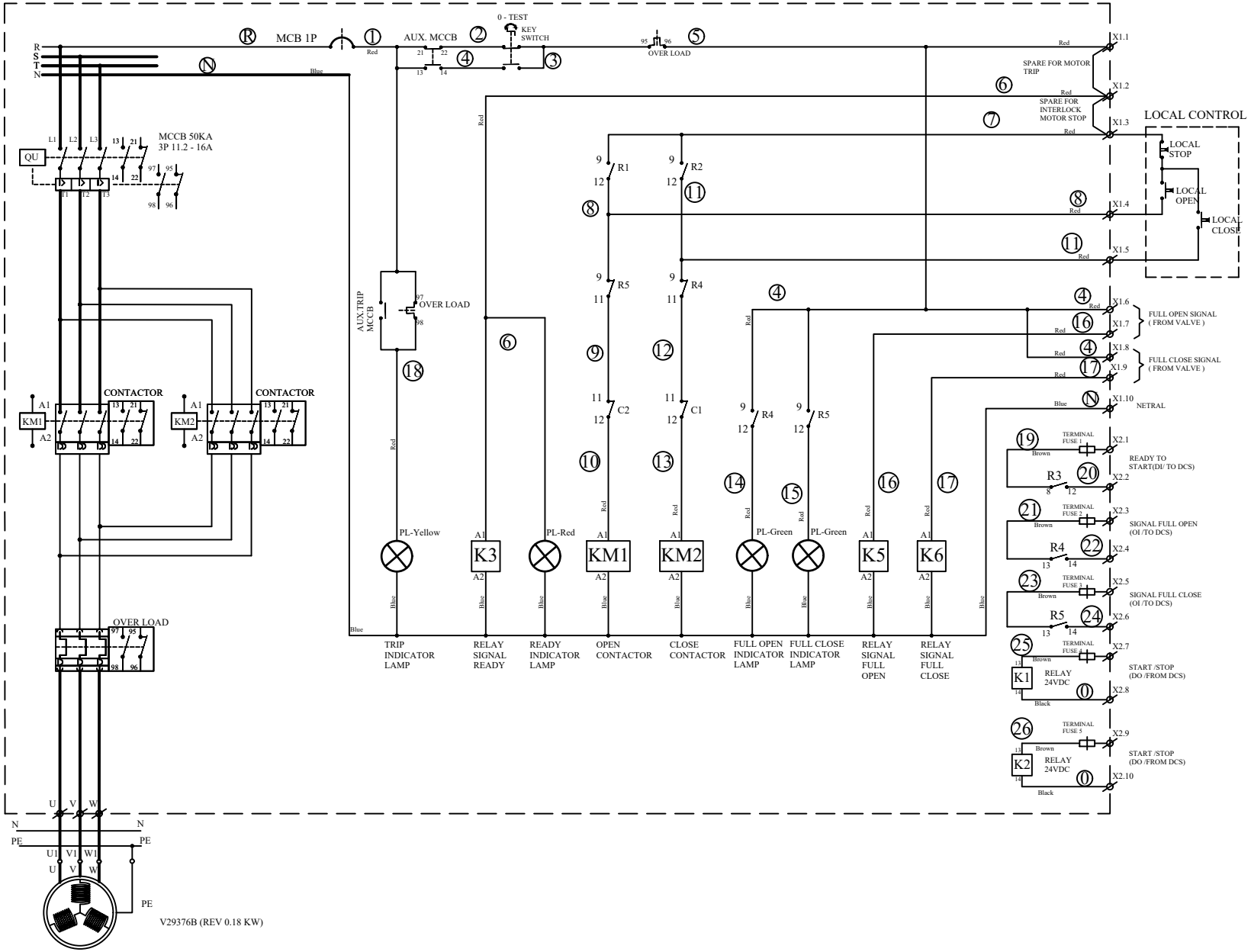

Customer : PT.MULTIMAS NABATI ASAHAN			Judul : MCC-29B1 SEMI CONTINUOUS REFINERY ISBL V29376B (REV 0.18 KW)		Revisi :	Tanggal :	Digambar Oleh :	Diperiksa Oleh:	Disetujui Oleh:
Nama Proyek : MNA-01-1814					-	04/07/19	LL	DJ	-
					-	-	-	-	
No.Dok. : PRD-09-01-19 A	No.Dwg. : DWG-090119 A	Dimensi :	mm	Skala : NTS	-	-	-	-	Halaman : 1/1
PT. ANDALAS CITRA ELEKTRINDO		Toleransi Dimensi Panel Free Standing :		+/- 1%	-	-	-	-	
		Toleransi Dimensi Panel Wall Mounting :		+/- 2%	-	-	-	-	

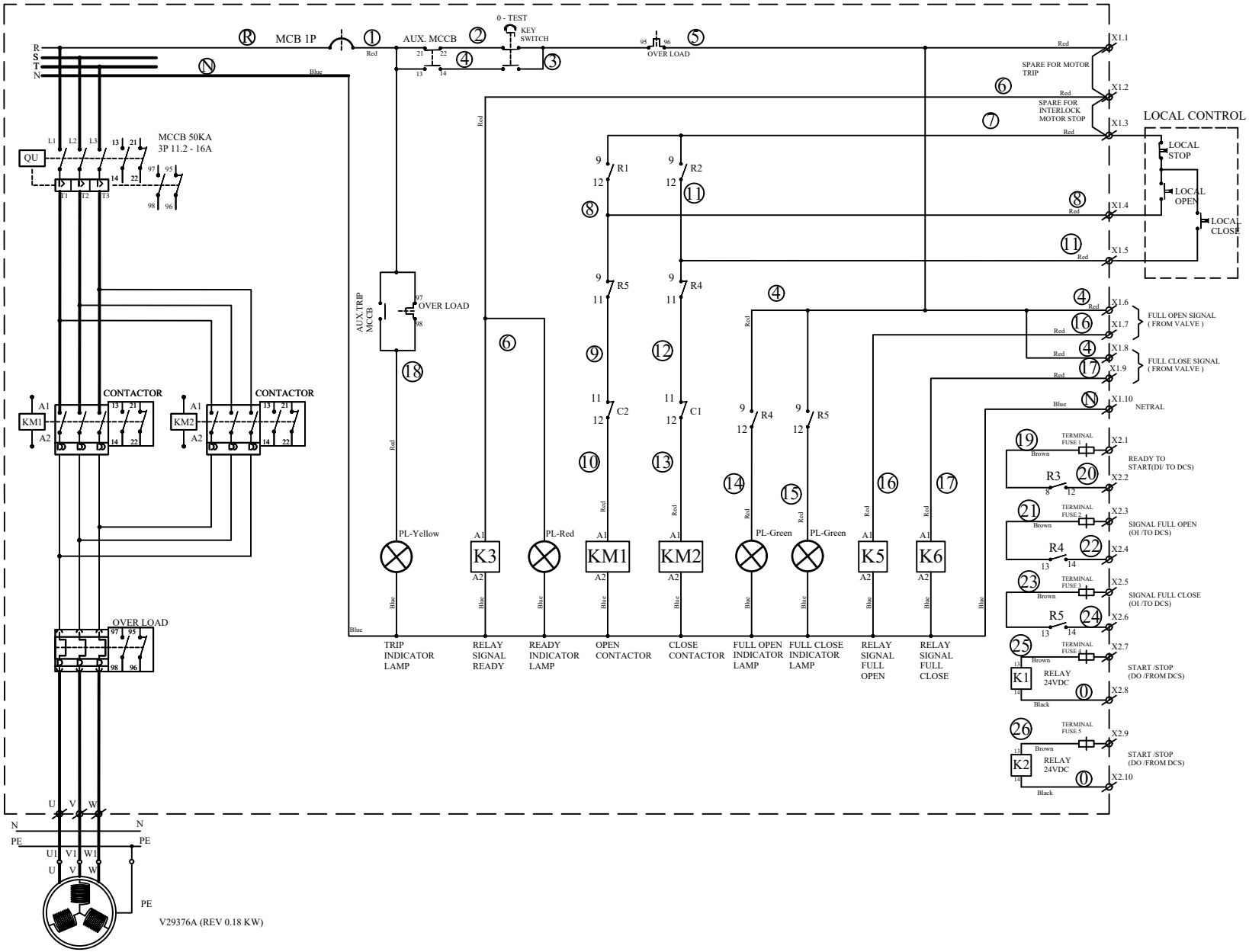

Customer : PT.MULTIMAS NABATI ASAHAN			Judul : MCC-29B1 SEMI CONTINUOUS REFINERY ISBL V29376A (REV 0.18 KW)			Revisi :	Tanggal :	Digambar Oleh :	Diperiksa Oleh:	Disetujui Oleh:
Nama Proyek : MNA-01-1814						-	04/07/19	LL	DJ	-
						-	-	-	-	
No.Dok. : PRD-09-01-19 A	No.Dwg. : DWG-090119 A		Dimensi :	mm	Skala : NTS	-	-	-	-	Halaman : 1/1
PT. ANDALAS CITRA ELEKTRINDO			Toleransi Dimensi Panel Free Standing :		+/- 1%	-	-	-	-	
			Toleransi Dimensi Panel Wall Mounting :		+/- 2%	-	-	-	-	

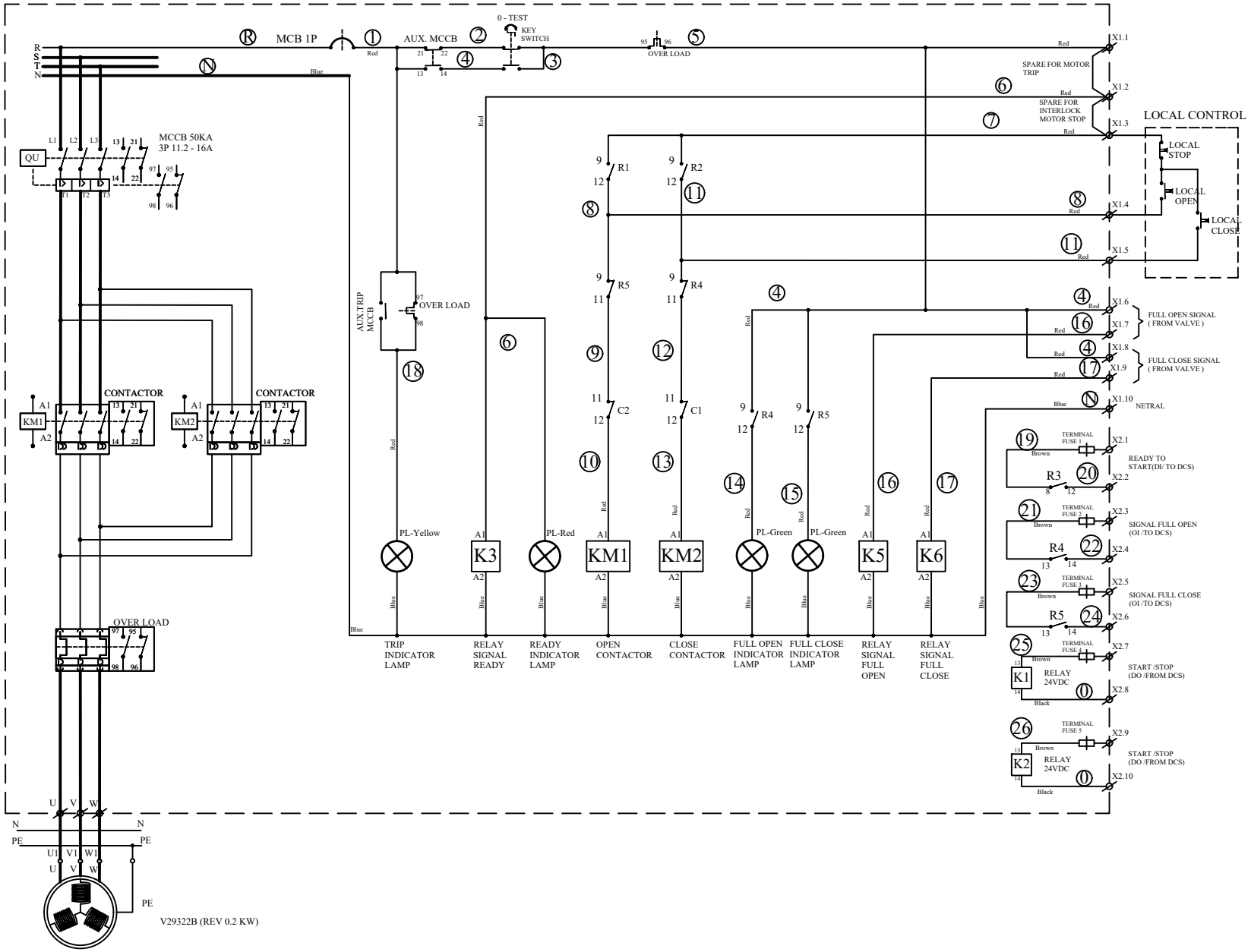

Customer : PT.MULTIMAS NABATI ASAHAN			Judul : MCC-29B1 SEMI CONTINUOUS REFINERY ISBL V29322B (REV 0.2 KW)			Revisi :	Tanggal :	Digambar Oleh :	Diperiksa Oleh:	Disetujui Oleh:
Nama Proyek : MNA-01-1814						-	04/07/19	LL	DJ	-
						-	-	-	-	
No.Dok. : PRD-09-01-19 A	No.Dwg. : DWG-090119 A		Dimensi :	mm	Skala : NTS	-	-	-	-	Halaman : 1/1
PT. ANDALAS CITRA ELEKTRINDO			Toleransi Dimensi Panel Free Standing :		+/- 1%	-	-	-	-	
			Toleransi Dimensi Panel Wall Mounting :		+/- 2%	-	-	-	-	

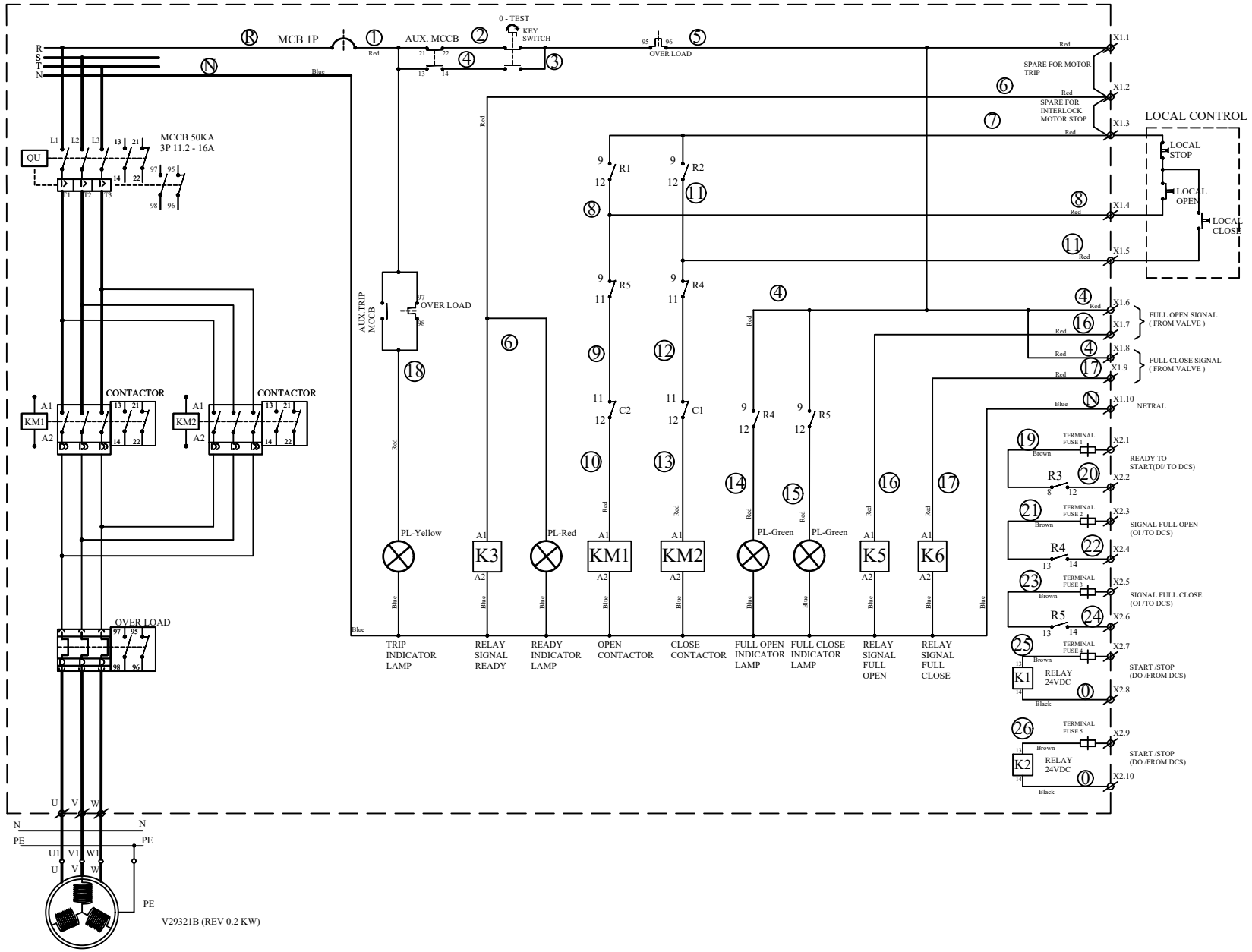

Customer : PT.MULTIMAS NABATI ASAHAN			Judul : MCC-29B1 SEMI CONTINUOUS REFINERY ISBL V29321B (REV 0.2 KW)			Revisi :	Tanggal :	Digambar Oleh :	Diperiksa Oleh:	Disetujui Oleh:
Nama Proyek : MNA-01-1814						-	04/07/19	LL	DJ	-
						-	-	-	-	
No.Dok. : PRD-09-01-19 A	No.Dwg. : DWG-090119 A		Dimensi :	mm	Skala : NTS	-	-	-	-	Halaman : 1/1
PT. ANDALAS CITRA ELEKTRINDO			Toleransi Dimensi Panel Free Standing :		+/- 1%	-	-	-	-	
			Toleransi Dimensi Panel Wall Mounting :		+/- 2%	-	-	-	-	

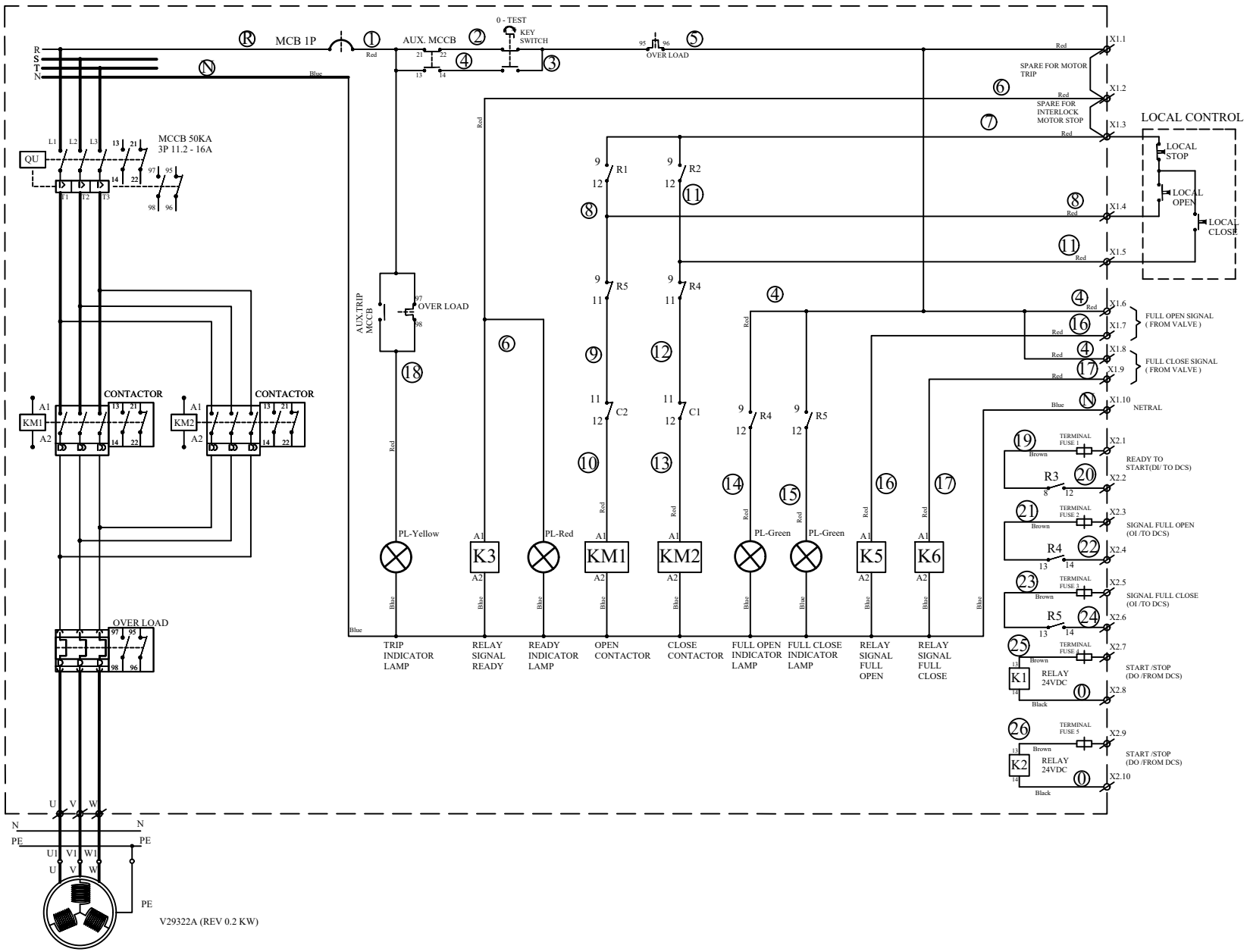

Customer : PT.MULTIMAS NABATI ASAHAN	Judul : MCC-29B1 SEMI CONTINUOUS REFINERY ISBL V29322A (REV 0.2 KW)				Revisi :	Tanggal :	Digambar Oleh :	Diperiksa Oleh:	Disetujui Oleh:
Nama Proyek : MNA-01-1814					-	04/07/19	LL	DJ	-
					-	-	-	-	
No.Dok. : PRD-09-01-19 A	No.Dwg. : DWG-090119 A	Dimensi :	mm	Skala : NTS	-	-	-	-	Halaman : 1/1
PT. ANDALAS CITRA ELEKTRINDO		Toleransi Dimensi Panel Free Standing :		+/- 1%	-	-	-	-	
		Toleransi Dimensi Panel Wall Mounting :		+/- 2%	-	-	-	-	

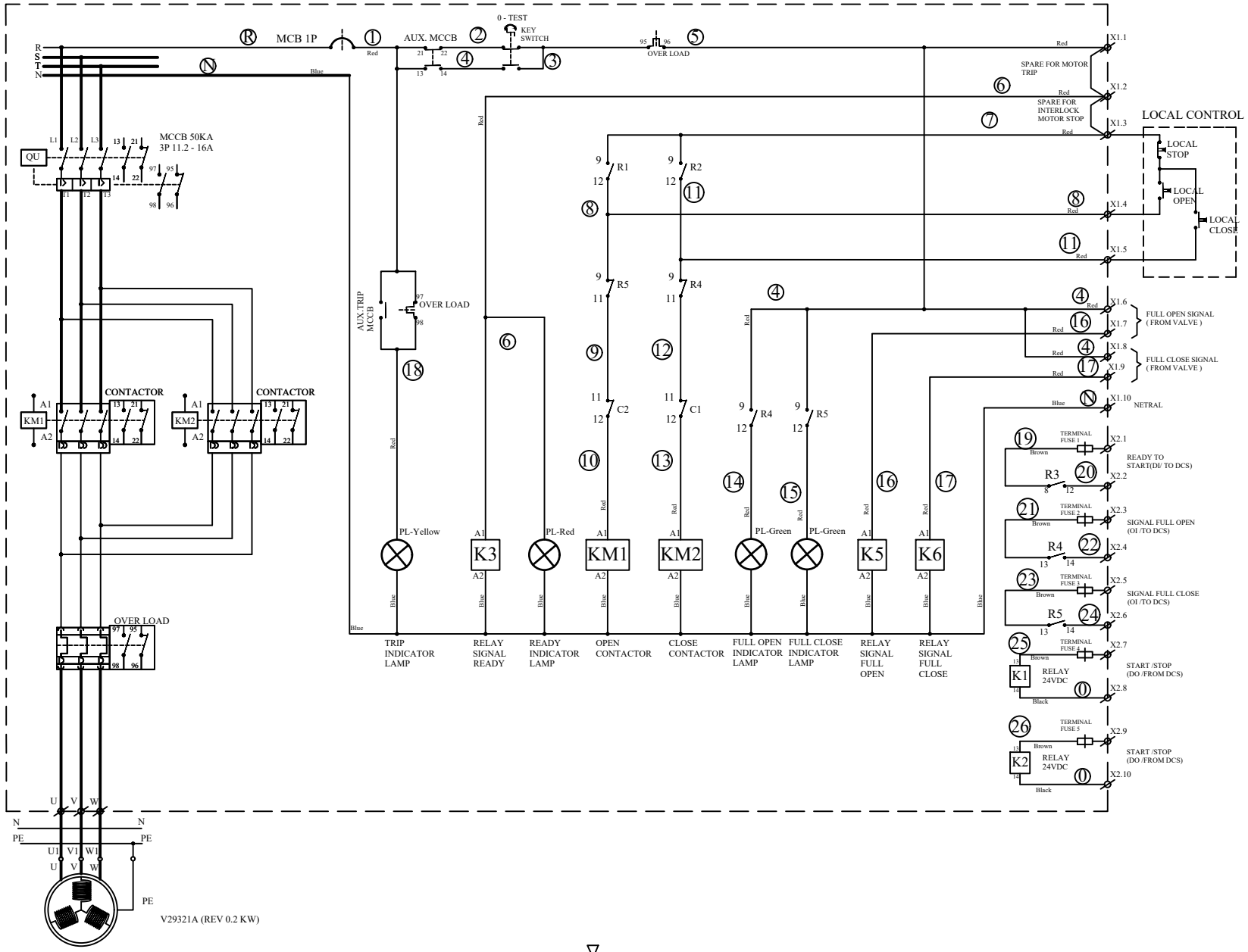

Customer : PT.MULTIMAS NABATI ASAHAN			Judul : MCC-29B1 SEMI CONTINUOUS REFINERY ISBL V29321A (REV 0.2 KW)			Revisi :	Tanggal :	Digambar Oleh :	Diperiksa Oleh:	Disetujui Oleh:
Nama Proyek : MNA-01-1814						-	04/07/19	LL	DJ	-
						-	-	-	-	
No.Dok. : PRD-09-01-19 A	No.Dwg. : DWG-090119 A		Dimensi :	mm	Skala : NTS	-	-	-	-	Halaman : 1/1
PT. ANDALAS CITRA ELEKTRINDO			Toleransi Dimensi Panel Free Standing :		+/- 1%	-	-	-	-	
			Toleransi Dimensi Panel Wall Mounting :		+/- 2%	-	-	-	-	

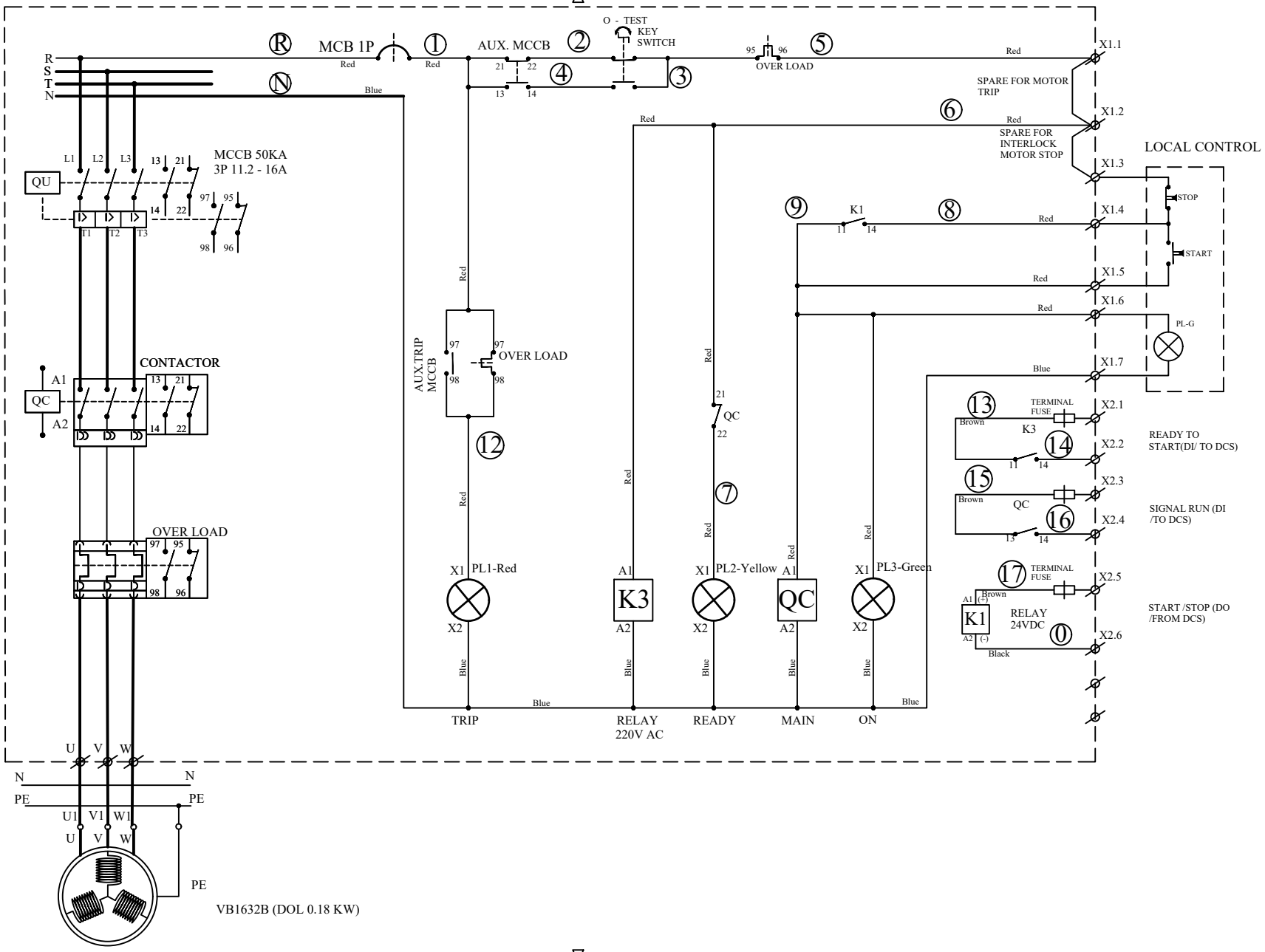

Customer : PT.MULTIMAS NABATI ASAHAN			Judul : MCC-29B1 SEMI CONTINUOUS REFINERY ISBL VB1632B (DOL 0.18 KW)			Revisi :	Tanggal :	Digambar Oleh :	Diperiksa Oleh:	Disetujui Oleh:
Nama Proyek : MNA-01-1814						-	04/07/19	LL	DJ	-
						-	-	-	-	
No.Dok. : PRD-09-01-19 A	No.Dwg. : DWG-090119 A	Dimensi :	mm	Skala :	NTS	-	-	-	-	Halaman : 1/1
PT. ANDALAS CITRA ELEKTRINDO		Toleransi Dimensi Panel Free Standing :			+/- 1%	-	-	-	-	
		Toleransi Dimensi Panel Wall Mounting :			+/- 2%	-	-	-	-	

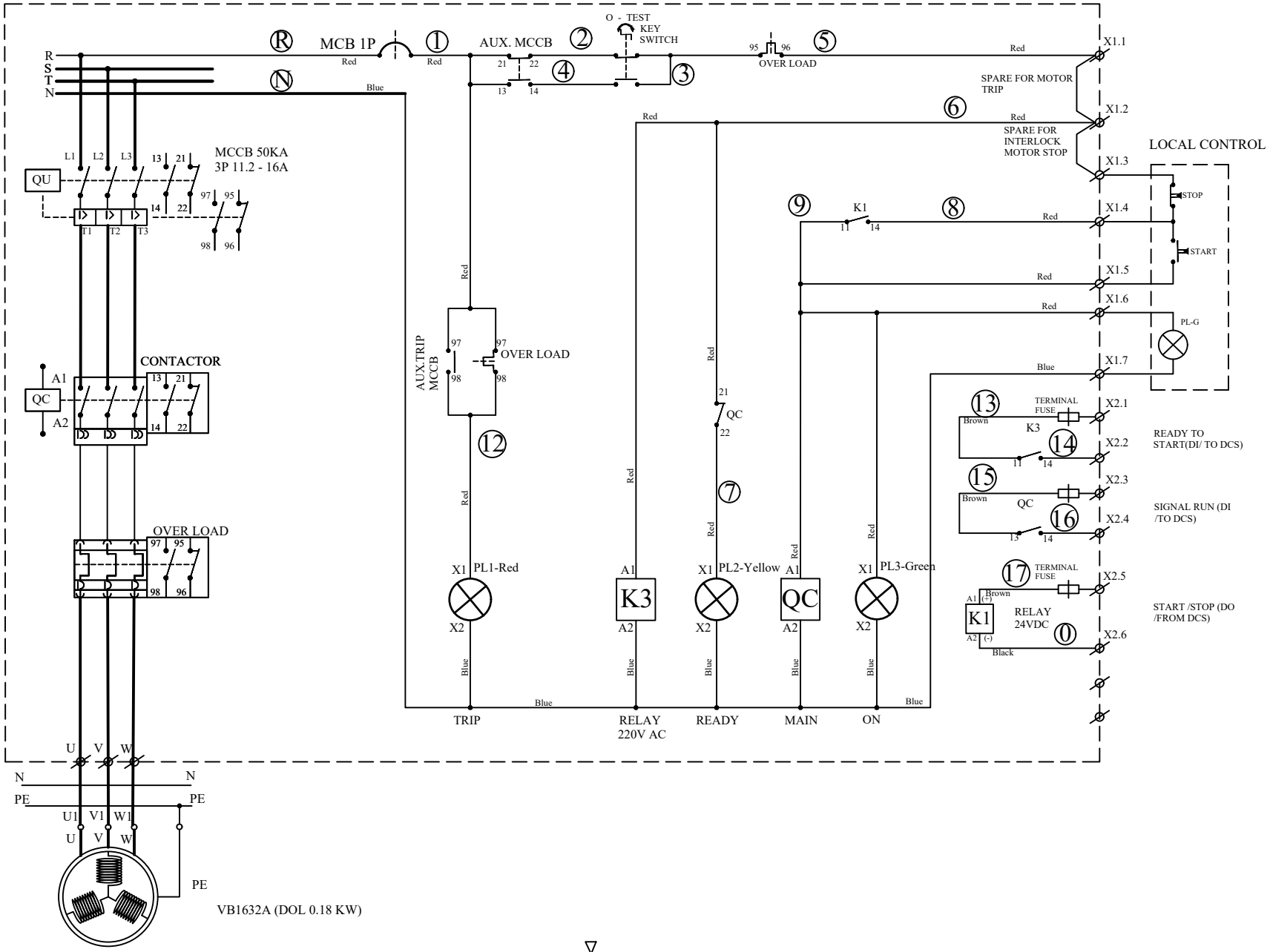

Customer : PT.MULTIMAS NABATI ASAHAN	Judul : MCC-29B1 SEMI CONTINUOUS REFINERY ISBL VB1632A (DOL 0.18 KW)			Revisi :	Tanggal :	Digambar Oleh :	Diperiksa Oleh:	Disetujui Oleh:
Nama Proyek : MNA-01-1814				-	04/07/19	LL	DJ	-
				-	-	-	-	
No.Dok. : PRD-09-01-19 A	No.Dwg. : DWG-090119 A	Dimensi :	mm	Skala :	NTS	-	-	-	-	Halaman : 1/1
PT. ANDALAS CITRA ELEKTRINDO		Toleransi Dimensi Panel Free Standing :			+/- 1%	-	-	-	-	
		Toleransi Dimensi Panel Wall Mounting :			+/- 2%	-	-	-	-	

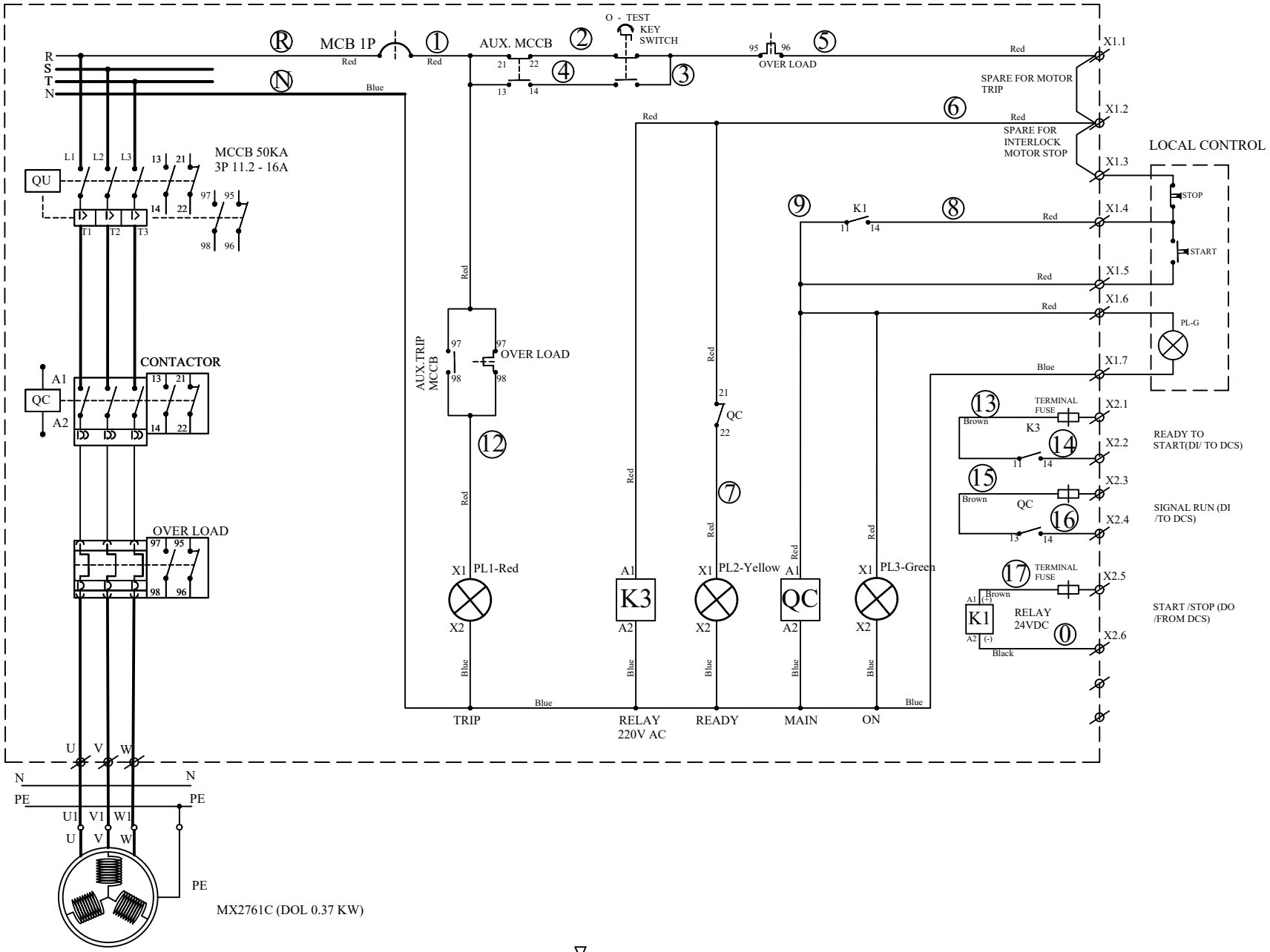

Customer : PT.MULTIMAS NABATI ASAHAN	Judul : MCC-29B1 SEMI CONTINUOUS REFINERY ISBL MX2761C (DOL 0.37 KW)			Revisi :	Tanggal :	Digambar Oleh :	Diperiksa Oleh:	Disetujui Oleh:
Nama Proyek : MNA-01-1814				-	04/07/19	LL	DJ	-
				-	-	-	-	
No.Dok. : PRD-09-01-19 A	No.Dwg. : DWG-090119 A	Dimensi :	mm	Skala :	NTS	-	-	-	-	Halaman :
PT. ANDALAS CITRA ELEKTRINDO		Toleransi Dimensi Panel Free Standing :			+/- 1%	-	-	-	-	1/1
		Toleransi Dimensi Panel Wall Mounting :			+/- 2%	-	-	-	-	

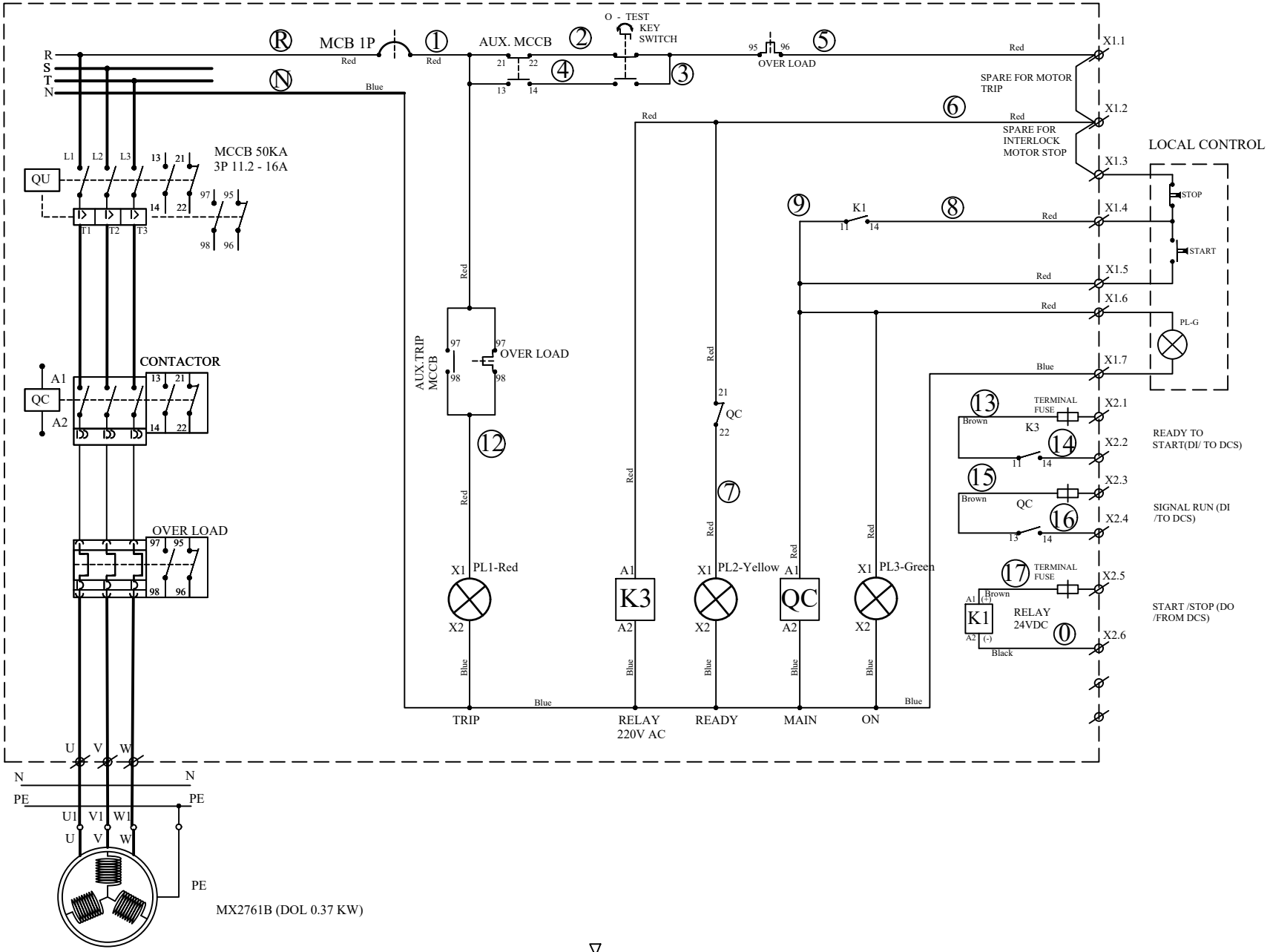

Customer : PT.MULTIMAS NABATI ASAHAN	Judul : MCC-29B1 SEMI CONTINUOUS REFINERY ISBL MX2761B (DOL 0.37 KW)			Revisi :	Tanggal :	Digambar Oleh :	Diperiksa Oleh:	Disetujui Oleh:
Nama Proyek : MNA-01-1814				-	04/07/19	LL	DJ	-
				-	-	-	-	
No.Dok. : PRD-09-01-19 A	No.Dwg. : DWG-090119 A	Dimensi :	mm	Skala :	NTS	-	-	-	-	Halaman : 1/1
PT. ANDALAS CITRA ELEKTRINDO		Toleransi Dimensi Panel Free Standing :			+/- 1%	-	-	-	-	
		Toleransi Dimensi Panel Wall Mounting :			+/- 2%	-	-	-	-	

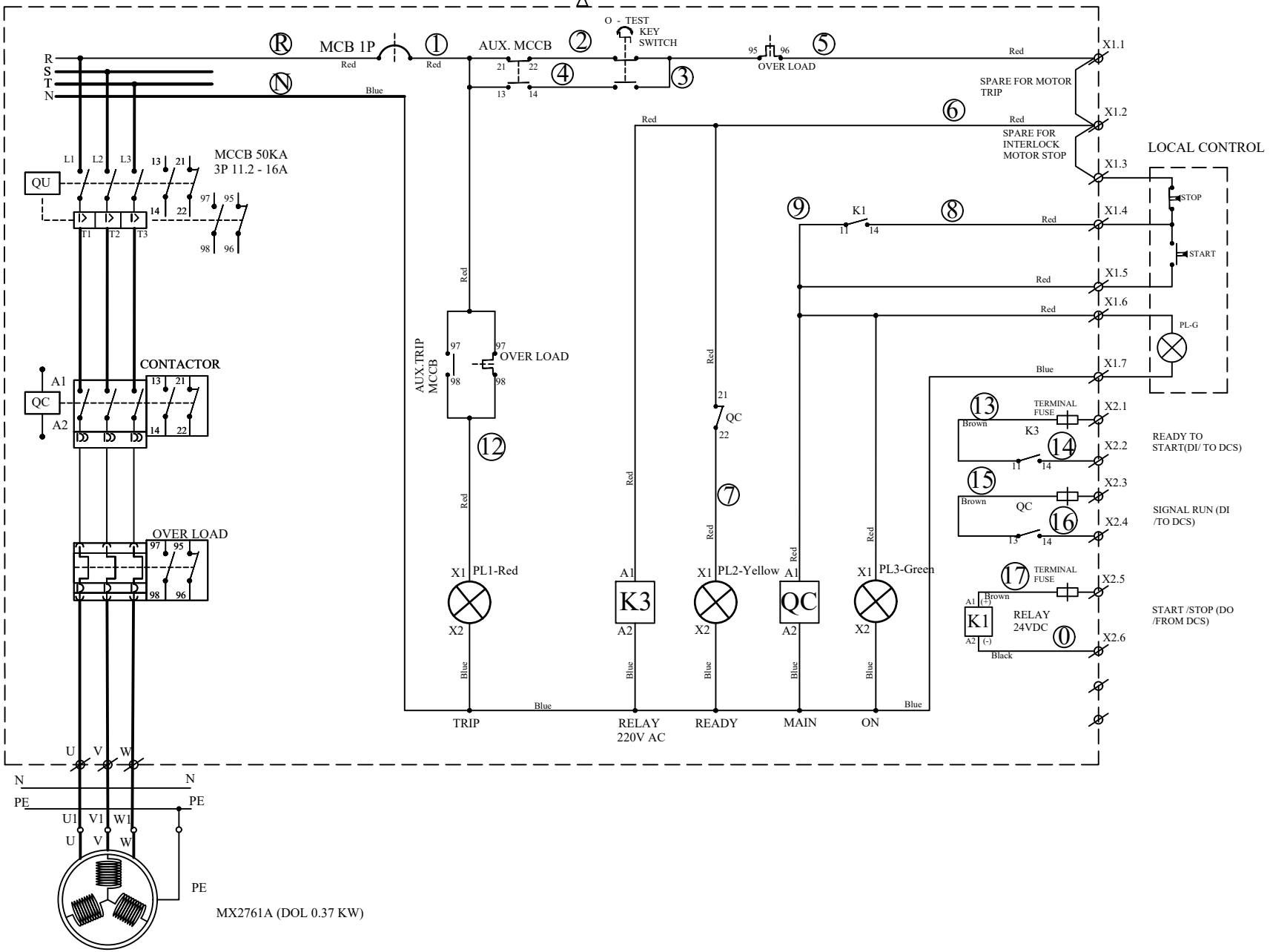

Customer : PT.MULTIMAS NABATI ASAHAN			Judul : MCC-29B1 SEMI CONTINUOUS REFINERY ISBL MX2761A (DOL 0.37 KW)			Revisi :	Tanggal :	Digambar Oleh :	Diperiksa Oleh:	Disetujui Oleh:
Nama Proyek : MNA-01-1814						-	04/07/19	LL	DJ	-
						-	-	-	-	
No.Dok. : PRD-09-01-19 A	No.Dwg. : DWG-090119 A	Dimensi :	mm	Skala :	NTS	-	-	-	-	Halaman : 1/1
PT. ANDALAS CITRA ELEKTRINDO		Toleransi Dimensi Panel Free Standing :			+/- 1%	-	-	-	-	
		Toleransi Dimensi Panel Wall Mounting :			+/- 2%	-	-	-	-	

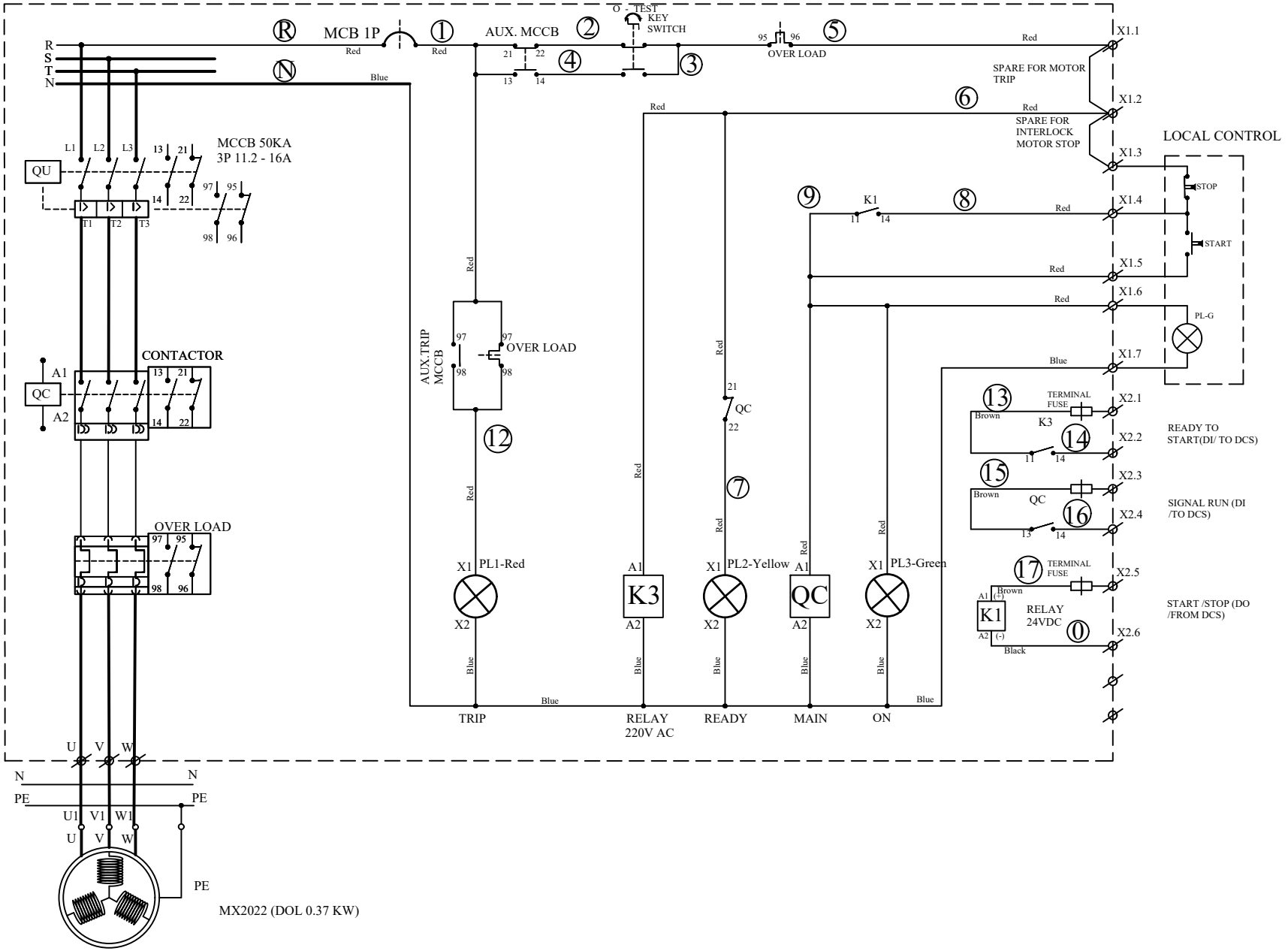

Customer : PT.MULTIMAS NABATI ASAHAN	Judul : MCC-29B1 SEMI CONTINUOUS REFINERY ISBL MX2022 (DOL 0.37 KW)			Revisi :	Tanggal :	Digambar Oleh :	Diperiksa Oleh:	Disetujui Oleh:
Nama Proyek : MNA-01-1814				-	04/07/19	LL	DJ	-
				-	-	-	-	
No.Dok. : PRD-09-01-19 A	No.Dwg. : DWG-090119 A	Dimensi : mm	Skala : NTS	-	-	-	-	Halaman : 1/1
PT. ANDALAS CITRA ELEKTRINDO		Toleransi Dimensi Panel Free Standing :	+/- 1%	-	-	-	-	
		Toleransi Dimensi Panel Wall Mounting :	+/- 2%	-	-	-	-	

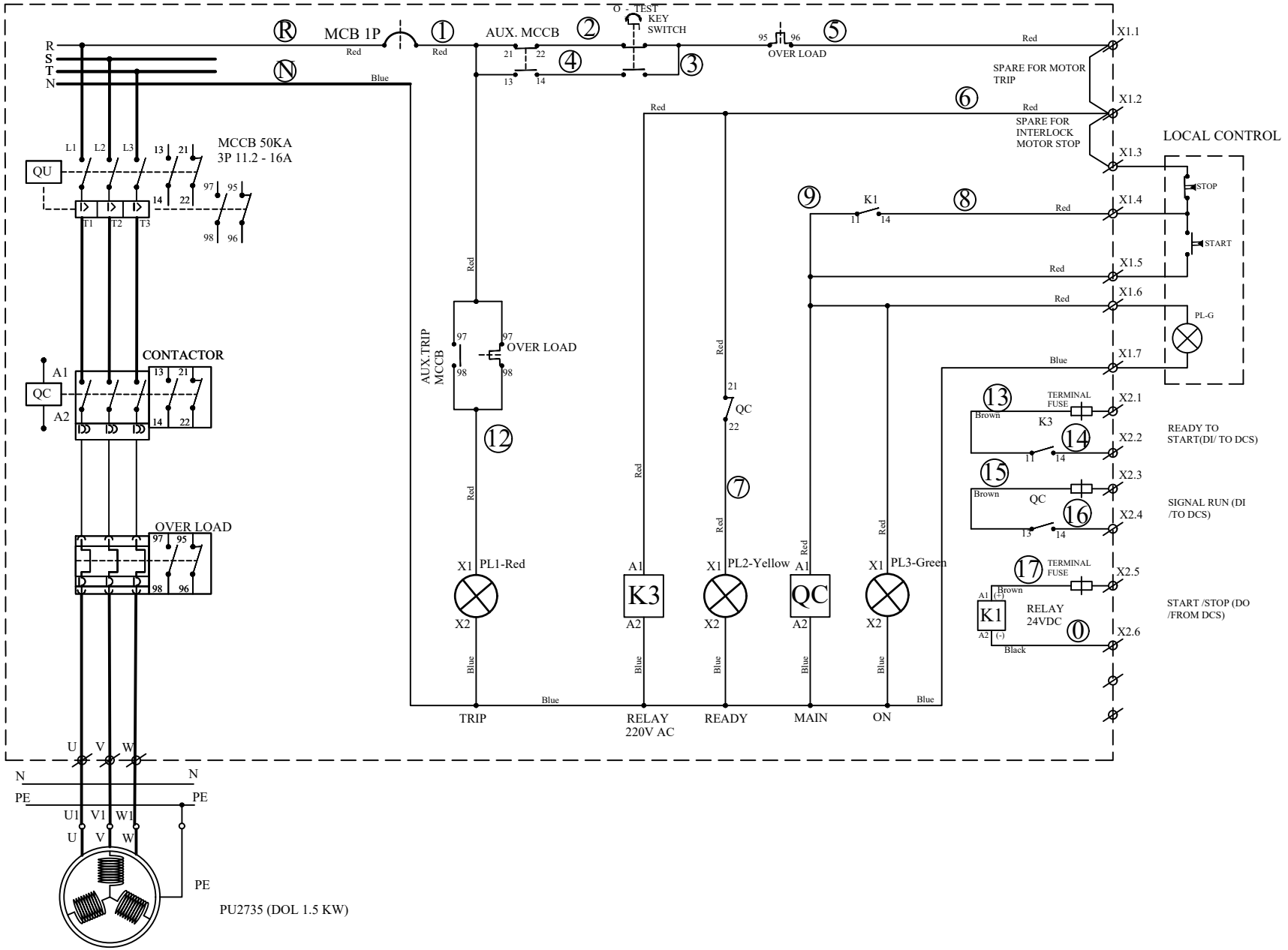

Customer : PT.MULTIMAS NABATI ASAHAN			Judul : MCC-29B1 SEMI CONTINUOUS REFINERY ISBL PU2735 (DOL 1.5 KW)			Revisi :	Tanggal :	Digambar Oleh :	Diperiksa Oleh:	Disetujui Oleh:
Nama Proyek : MNA-01-1814						-	04/07/19	LL	DJ	-
						-	-	-	-	
No.Dok. : PRD-09-01-19 A	No.Dwg. : DWG-090119 A		Dimensi :	mm	Skala : NTS	-	-	-	-	Halaman : 1/1
PT. ANDALAS CITRA ELEKTRINDO			Toleransi Dimensi Panel Free Standing :		+/- 1%	-	-	-	-	
			Toleransi Dimensi Panel Wall Mounting :		+/- 2%	-	-	-	-	

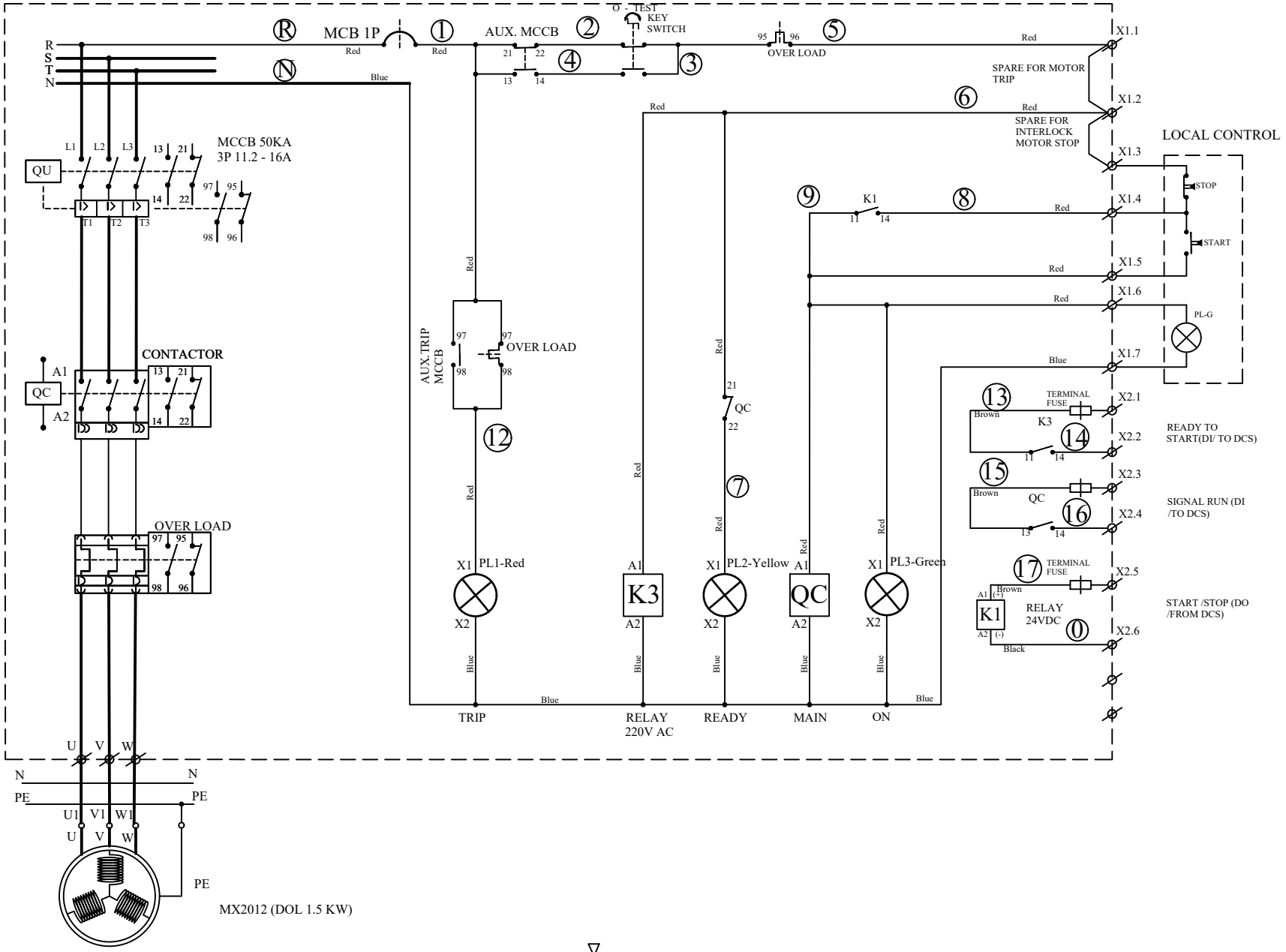

Customer : PT.MULTIMAS NABATI ASAHAN	Judul : MCC-29B1 SEMI CONTINUOUS REFINERY ISBL MX2012 (DOL 1.5 KW)			Revisi :	Tanggal :	Digambar Oleh :	Diperiksa Oleh:	Disetujui Oleh:
Nama Proyek : MNA-01-1814				-	04/07/19	LL	DJ	-
				-	-	-	-	
No.Dok. : PRD-09-01-19 A	No.Dwg. : DWG-090119 A	Dimensi :	mm	Skala :	NTS	-	-	-	-	Halaman : 1/1
PT. ANDALAS CITRA ELEKTRINDO		Toleransi Dimensi Panel Free Standing :			+/- 1%	-	-	-	-	
		Toleransi Dimensi Panel Wall Mounting :			+/- 2%	-	-	-	-	

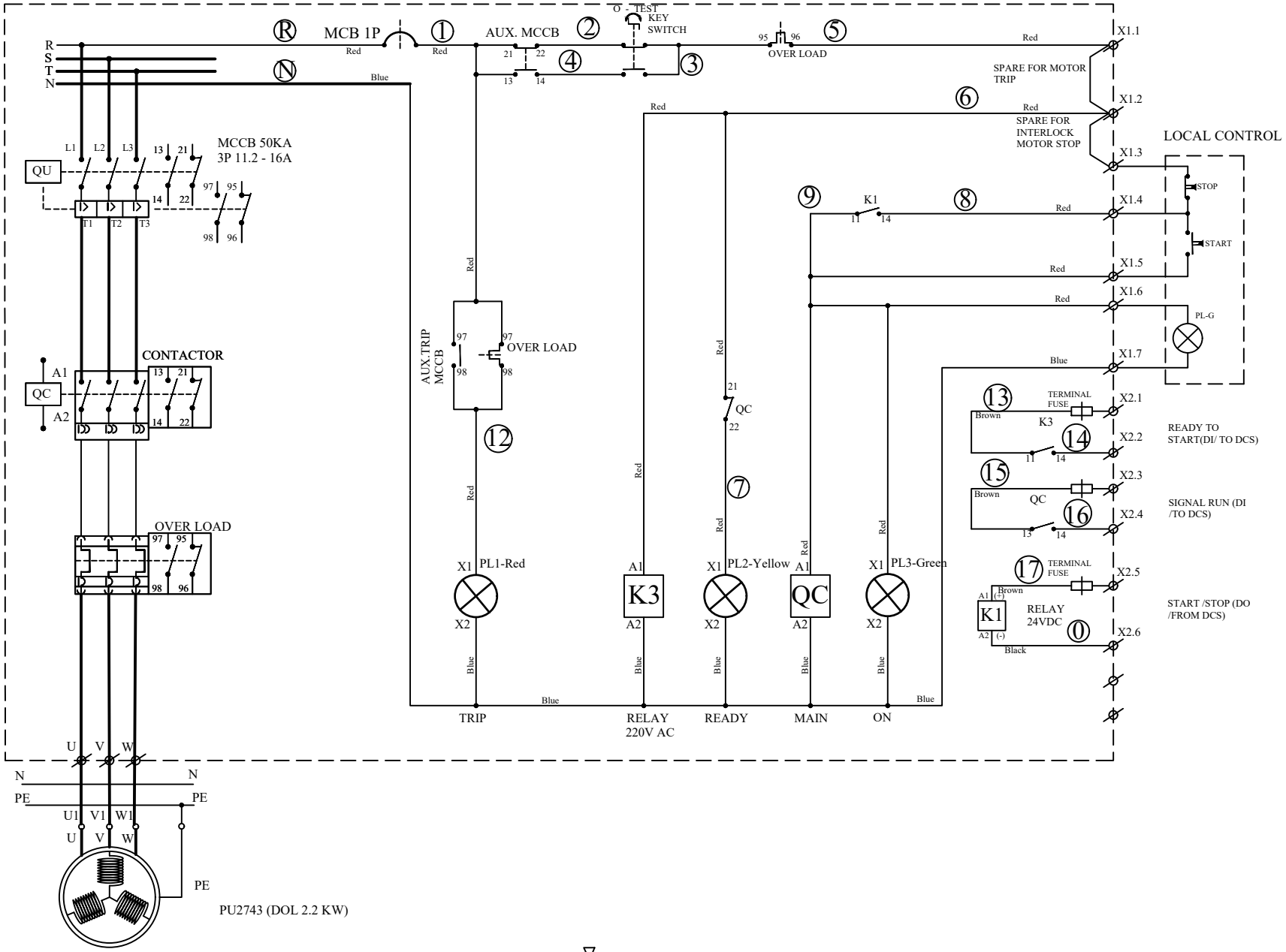

Customer : PT.MULTIMAS NABATI ASAHAN			Judul : MCC-29B1 SEMI CONTINUOUS REFINERY ISBL PU2743 (DOL 2.2 KW)			Revisi :	Tanggal :	Digambar Oleh :	Diperiksa Oleh:	Disetujui Oleh:
Nama Proyek : MNA-01-1814						-	04/07/19	LL	DJ	-
						-	-	-	-	
No.Dok. : PRD-09-01-19 A	No.Dwg. : DWG-090119 A		Dimensi :	mm	Skala : NTS	-	-	-	-	Halaman : 1/1
PT. ANDALAS CITRA ELEKTRINDO			Toleransi Dimensi Panel Free Standing :		+/- 1%	-	-	-	-	
			Toleransi Dimensi Panel Wall Mounting :		+/- 2%	-	-	-	-	

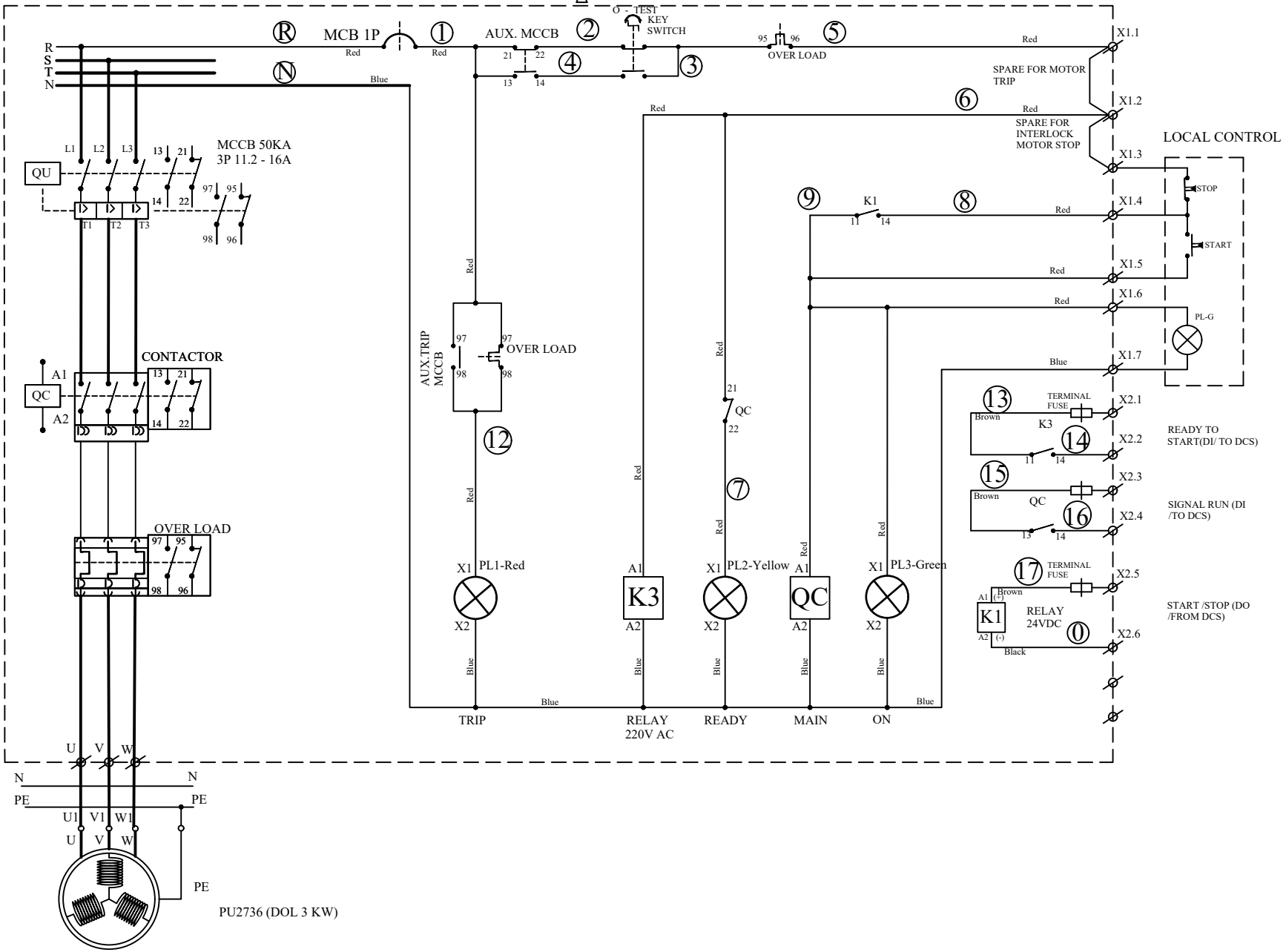

Customer : PT.MULTIMAS NABATI ASAHAN	Judul : MCC-29B1 SEMI CONTINUOUS REFINERY ISBL PU2736 (DOL 3 KW)			Revisi :	Tanggal :	Digambar Oleh :	Diperiksa Oleh:	Disetujui Oleh:
Nama Proyek : MNA-01-1814				-	04/07/19	LL	DJ	-
				-	-	-	-	
No.Dok. : PRD-09-01-19 A	No.Dwg. : DWG-090119 A	Dimensi : mm	Skala : NTS	-	-	-	-	Halaman : 1/1
PT. ANDALAS CITRA ELEKTRINDO		Toleransi Dimensi Panel Free Standing :	+/- 1%	-	-	-	-	
		Toleransi Dimensi Panel Wall Mounting :	+/- 2%	-	-	-	-	

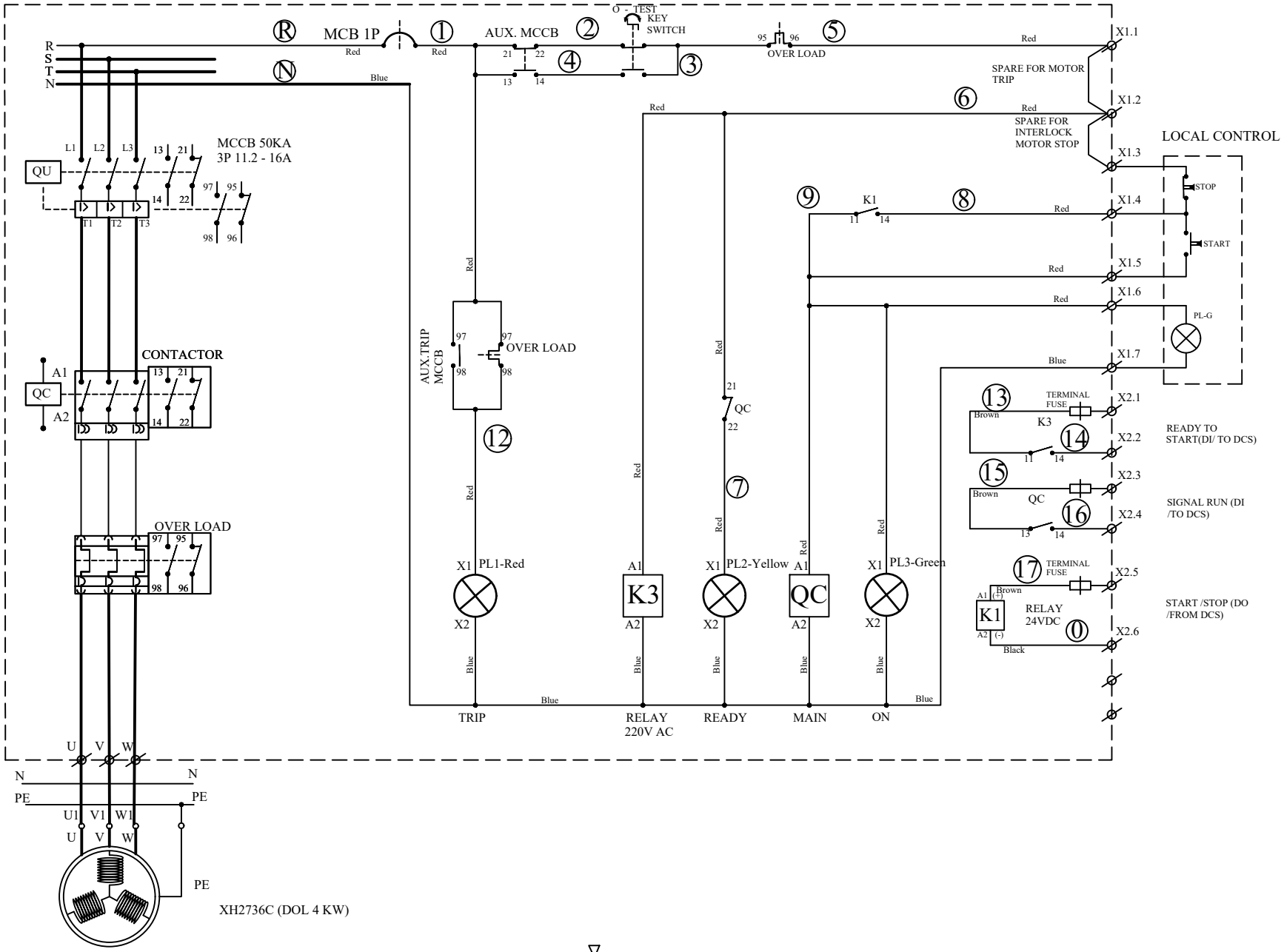

Customer : PT.MULTIMAS NABATI ASAHAN			Judul : MCC-29B1 SEMI CONTINUOUS REFINERY ISBL XH2736C (DOL 4 KW)			Revisi :	Tanggal :	Digambar Oleh :	Diperiksa Oleh:	Disetujui Oleh:
Nama Proyek : MNA-01-1814						-	04/07/19	LL	DJ	-
						-	-	-	-	
No.Dok. : PRD-09-01-19 A	No.Dwg. : DWG-090119 A	Dimensi :	mm	Skala :	NTS	-	-	-	-	Halaman : 1/1
PT. ANDALAS CITRA ELEKTRINDO		Toleransi Dimensi Panel Free Standing :			+/- 1%	-	-	-	-	
		Toleransi Dimensi Panel Wall Mounting :			+/- 2%	-	-	-	-	

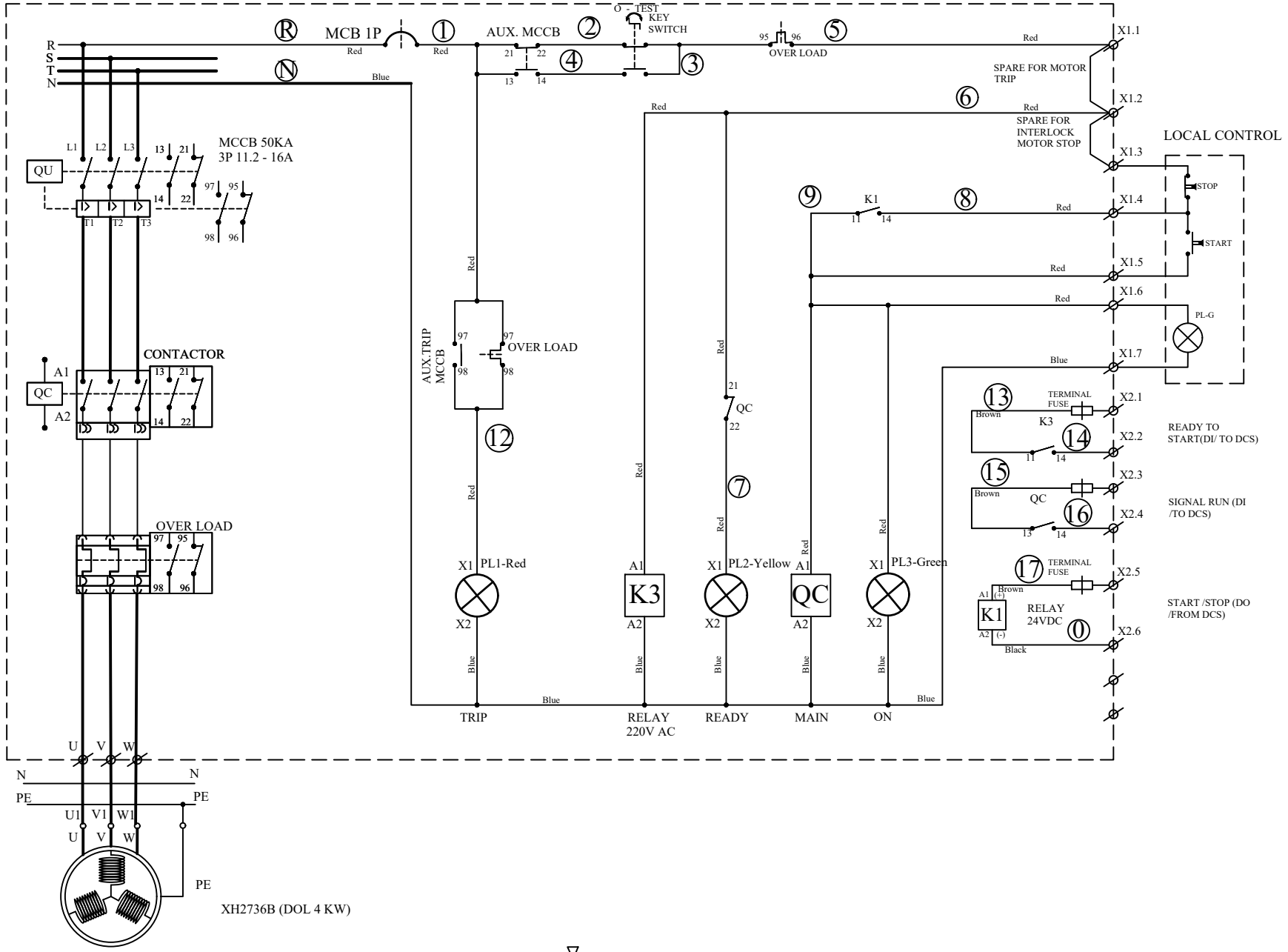

Customer : PT.MULTIMAS NABATI ASAHAN			Judul : MCC-29B1 SEMI CONTINUOUS REFINERY ISBL XH2736B (DOL 4 KW)			Revisi :	Tanggal :	Digambar Oleh :	Diperiksa Oleh:	Disetujui Oleh:
Nama Proyek : MNA-01-1814						-	04/07/19	LL	DJ	-
						-	-	-	-	
No.Dok. : PRD-09-01-19 A	No.Dwg. : DWG-090119 A		Dimensi :	mm	Skala : NTS	-	-	-	-	Halaman : 1/1
PT. ANDALAS CITRA ELEKTRINDO			Toleransi Dimensi Panel Free Standing :		+/- 1%	-	-	-	-	
			Toleransi Dimensi Panel Wall Mounting :		+/- 2%	-	-	-	-	

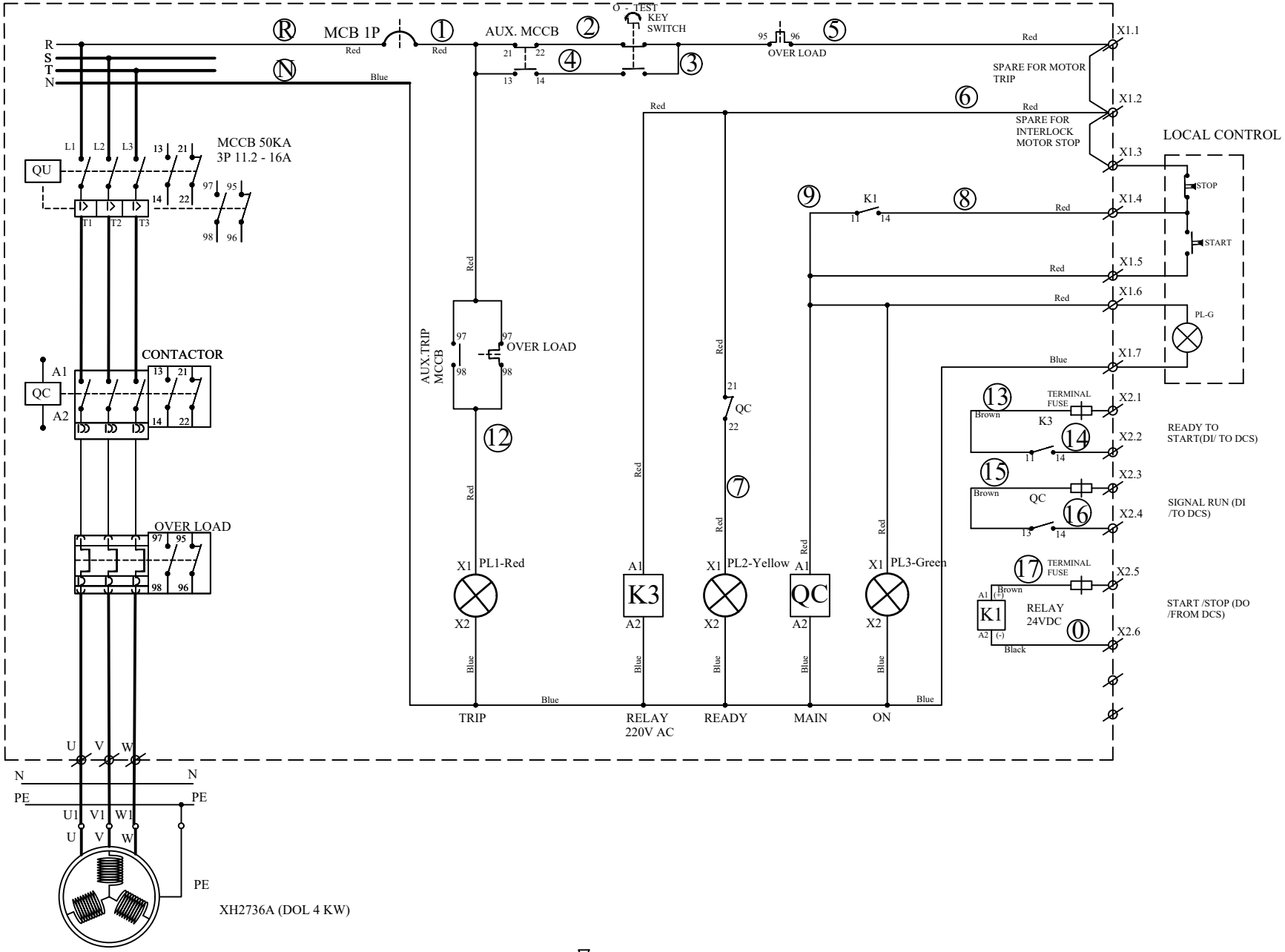

Customer : PT.MULTIMAS NABATI ASAHAN			Judul : MCC-29B1 SEMI CONTINUOUS REFINERY ISBL XH2736A (DOL 4 KW)			Revisi :	Tanggal :	Digambar Oleh :	Diperiksa Oleh:	Disetujui Oleh:
Nama Proyek : MNA-01-1814						-	04/07/19	LL	DJ	-
						-	-	-	-	
No.Dok. : PRD-09-01-19 A	No.Dwg. : DWG-090119 A		Dimensi :	mm	Skala : NTS	-	-	-	-	Halaman : 1/1
PT. ANDALAS CITRA ELEKTRINDO			Toleransi Dimensi Panel Free Standing :		+/- 1%	-	-	-	-	
			Toleransi Dimensi Panel Wall Mounting :		+/- 2%	-	-	-	-	

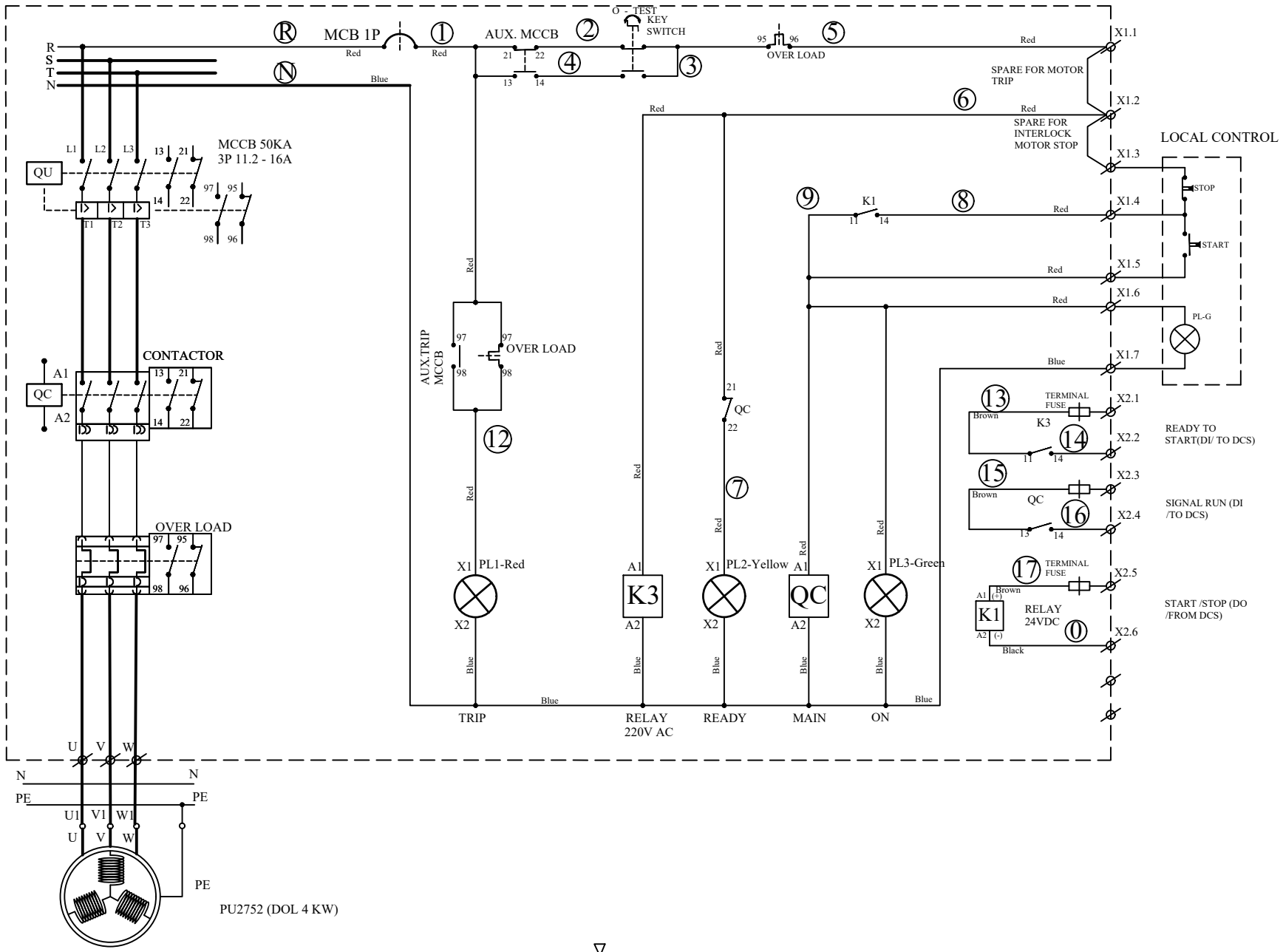

Customer : PT.MULTIMAS NABATI ASAHAN			Judul : MCC-29B1 SEMI CONTINUOUS REFINERY ISBL PU2752 (DOL 4 KW)			Revisi :	Tanggal :	Digambar Oleh :	Diperiksa Oleh:	Disetujui Oleh:
Nama Proyek : MNA-01-1814						-	04/07/19	LL	DJ	-
						-	-	-	-	
No.Dok. : PRD-09-01-19 A	No.Dwg. : DWG-090119 A		Dimensi :	mm	Skala : NTS	-	-	-	-	Halaman : 1/1
PT. ANDALAS CITRA ELEKTRINDO			Toleransi Dimensi Panel Free Standing :		+/- 1%	-	-	-	-	
			Toleransi Dimensi Panel Wall Mounting :		+/- 2%	-	-	-	-	

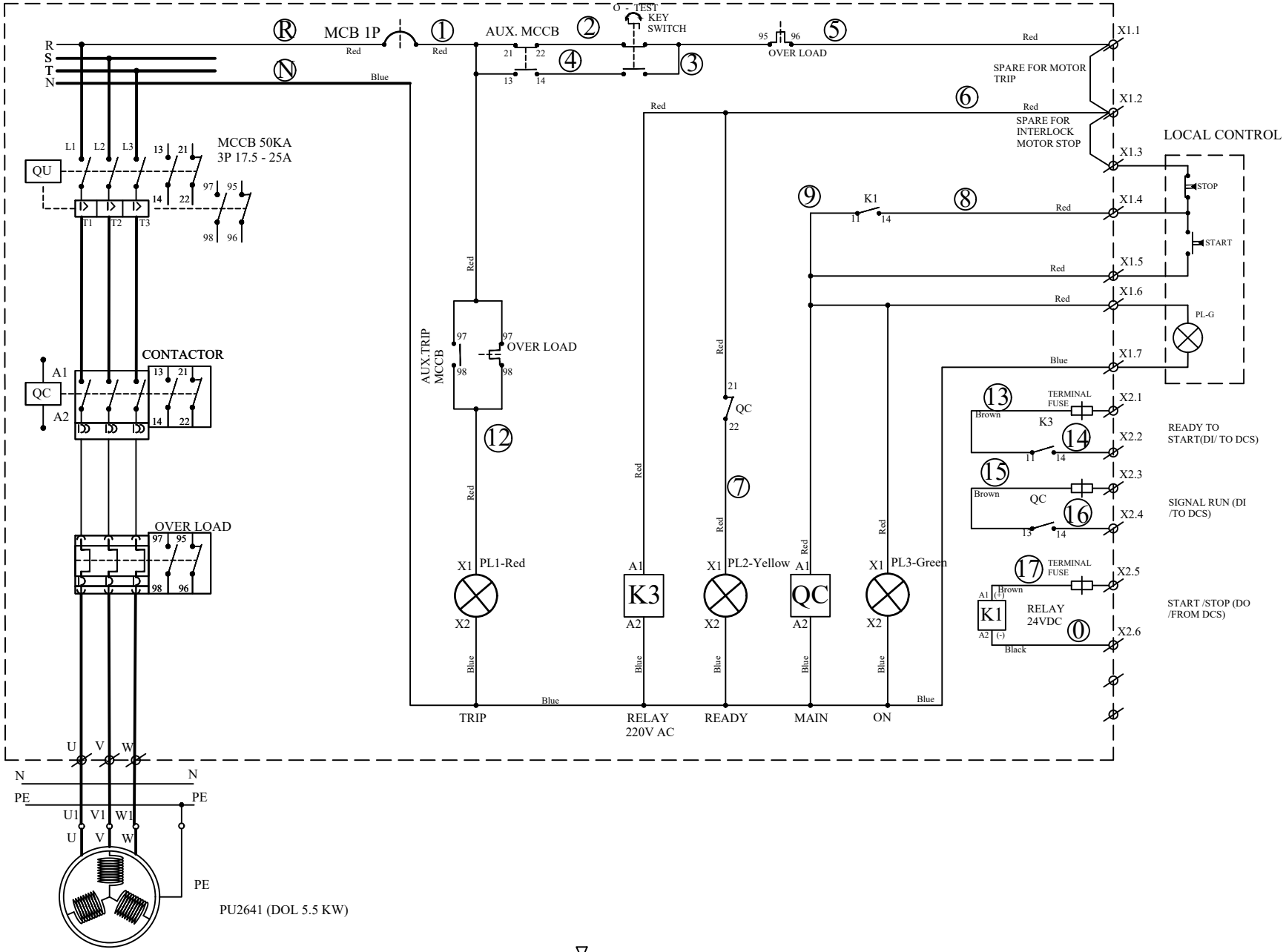

Customer : PT.MULTIMAS NABATI ASAHAN	Judul : MCC-29B1 SEMI CONTINUOUS REFINERY ISBL PU2641 (DOL 5.5 KW)			Revisi :	Tanggal :	Digambar Oleh :	Diperiksa Oleh:	Disetujui Oleh:
Nama Proyek : MNA-01-1814				-	04/07/19	LL	DJ	-
				-	-	-	-	
No.Dok. : PRD-09-01-19 A	No.Dwg. : DWG-090119 A	Dimensi :	mm	Skala :	NTS	-	-	-	-	Halaman : 1/1
PT. ANDALAS CITRA ELEKTRINDO		Toleransi Dimensi Panel Free Standing :			+/- 1%	-	-	-	-	
		Toleransi Dimensi Panel Wall Mounting :			+/- 2%	-	-	-	-	

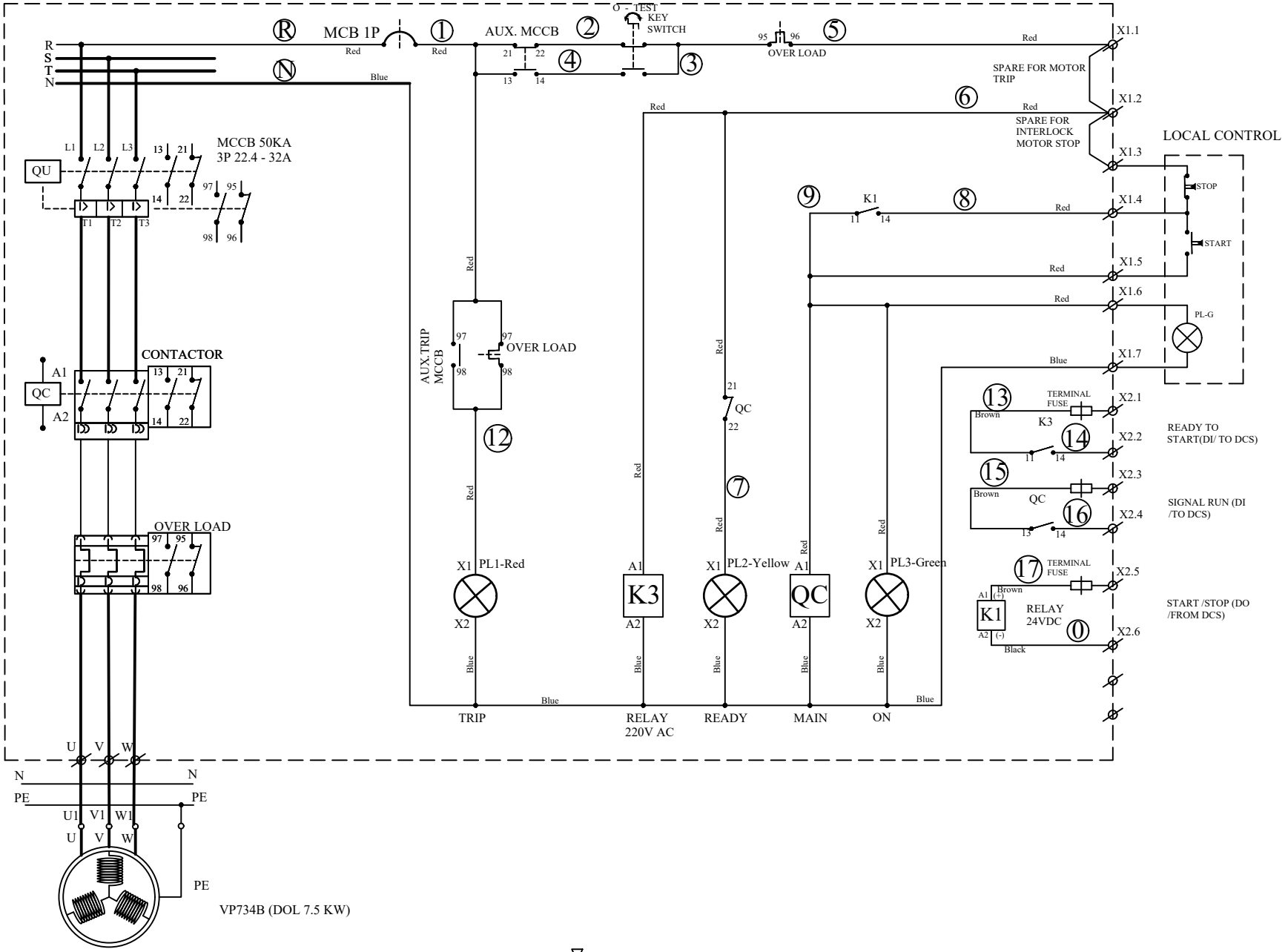

Customer : PT.MULTIMAS NABATI ASAHAN	Judul : MCC-29B1 SEMI CONTINUOUS REFINERY ISBL VP734B (DOL 7.5 KW)			Revisi :	Tanggal :	Digambar Oleh :	Diperiksa Oleh:	Disetujui Oleh:
Nama Proyek : MNA-01-1814				-	04/07/19	LL	DJ	-
				-	-	-	-	
No.Dok. : PRD-09-01-19 A	No.Dwg. : DWG-090119 A	Dimensi :	mm	Skala :	NTS	-	-	-	-	Halaman : 1/1
PT. ANDALAS CITRA ELEKTRINDO		Toleransi Dimensi Panel Free Standing :			+/- 1%	-	-	-	-	
		Toleransi Dimensi Panel Wall Mounting :			+/- 2%	-	-	-	-	

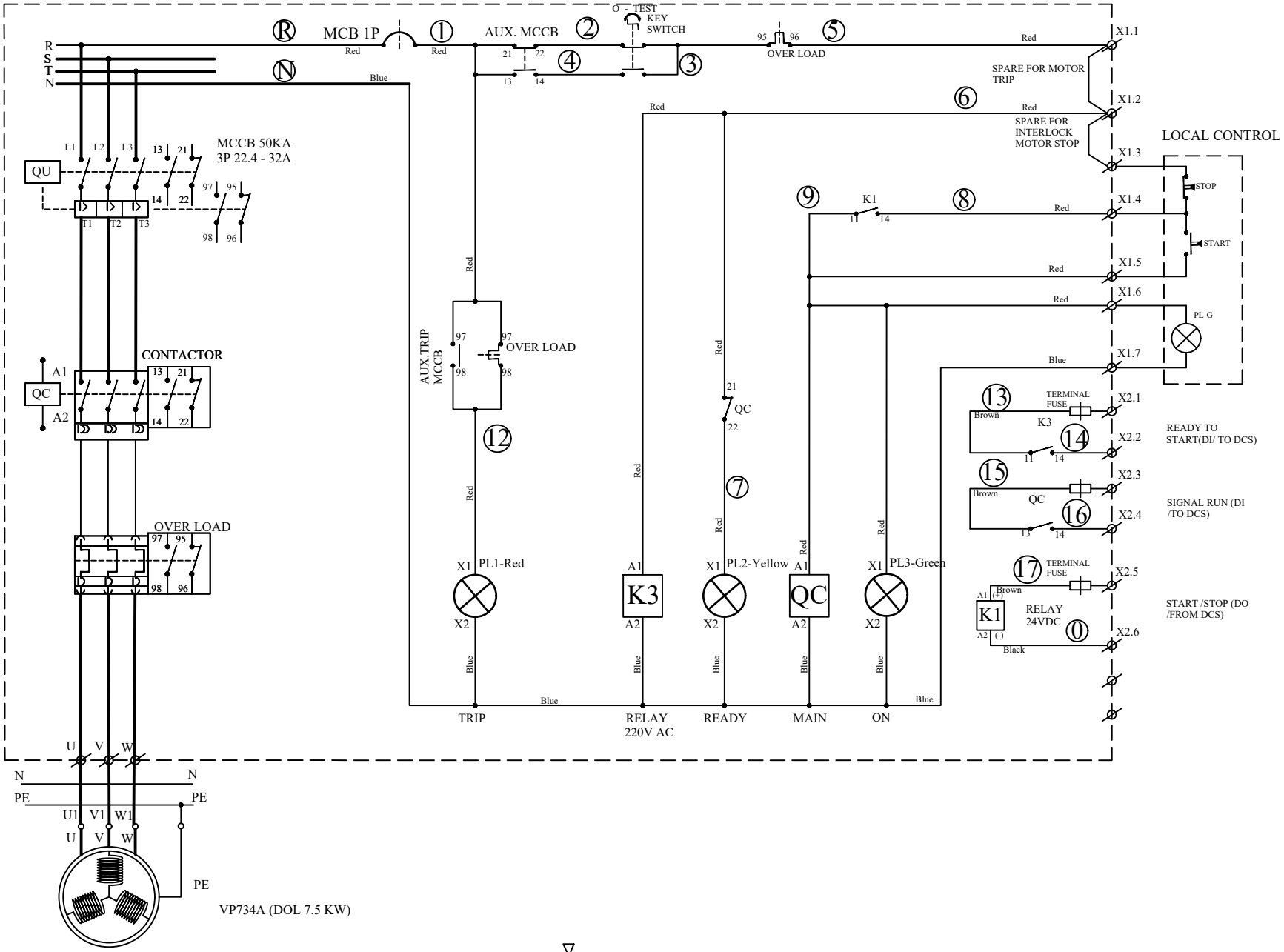

Customer : PT.MULTIMAS NABATI ASAHAN	Judul : MCC-29B1 SEMI CONTINUOUS REFINERY ISBL VP734A (DOL 7.5 KW)			Revisi :	Tanggal :	Digambar Oleh :	Diperiksa Oleh:	Disetujui Oleh:
Nama Proyek : MNA-01-1814				-	04/07/19	LL	DJ	-
				-	-	-	-	
No.Dok. : PRD-09-01-19 A	No.Dwg. : DWG-090119 A	Dimensi :	mm	Skala :	NTS	-	-	-	-	Halaman :
PT. ANDALAS CITRA ELEKTRINDO		Toleransi Dimensi Panel Free Standing :			+/- 1%	-	-	-	-	1/1
		Toleransi Dimensi Panel Wall Mounting :			+/- 2%	-	-	-	-	

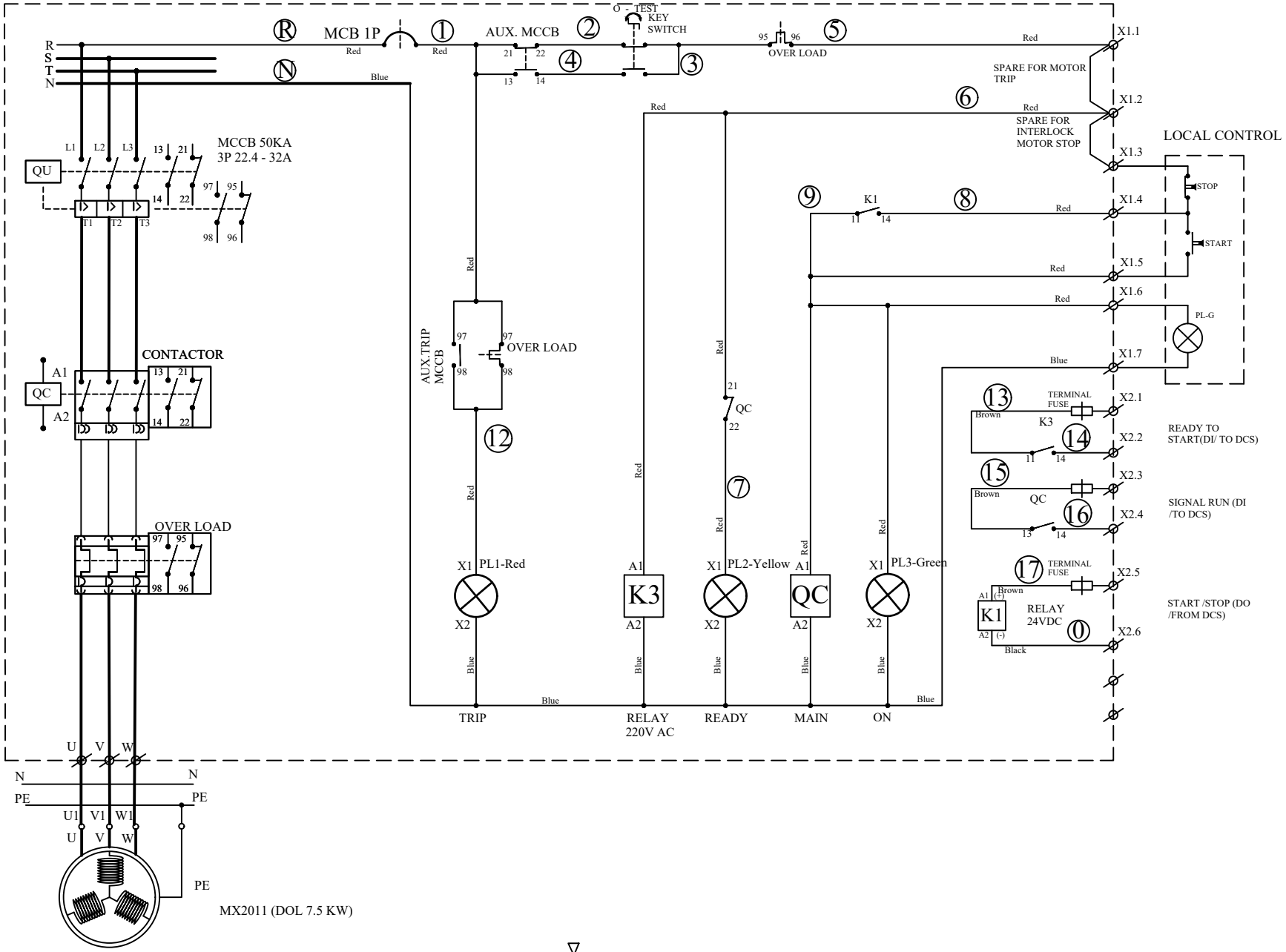

Customer : PT.MULTIMAS NABATI ASAHAN	Judul : MCC-29B1 SEMI CONTINUOUS REFINERY ISBL MX2011 (DOL 7.5 KW)				Revisi :	Tanggal :	Digambar Oleh :	Diperiksa Oleh:	Disetujui Oleh:
Nama Proyek : MNA-01-1814					-	04/07/19	LL	DJ	-
					-	-	-	-	
No.Dok. : PRD-09-01-19 A	No.Dwg. : DWG-090119 A	Dimensi :	mm	Skala : NTS	-	-	-	-	Halaman : 1/1
PT. ANDALAS CITRA ELEKTRINDO		Toleransi Dimensi Panel Free Standing :		+/- 1%	-	-	-	-	
		Toleransi Dimensi Panel Wall Mounting :		+/- 2%	-	-	-	-	

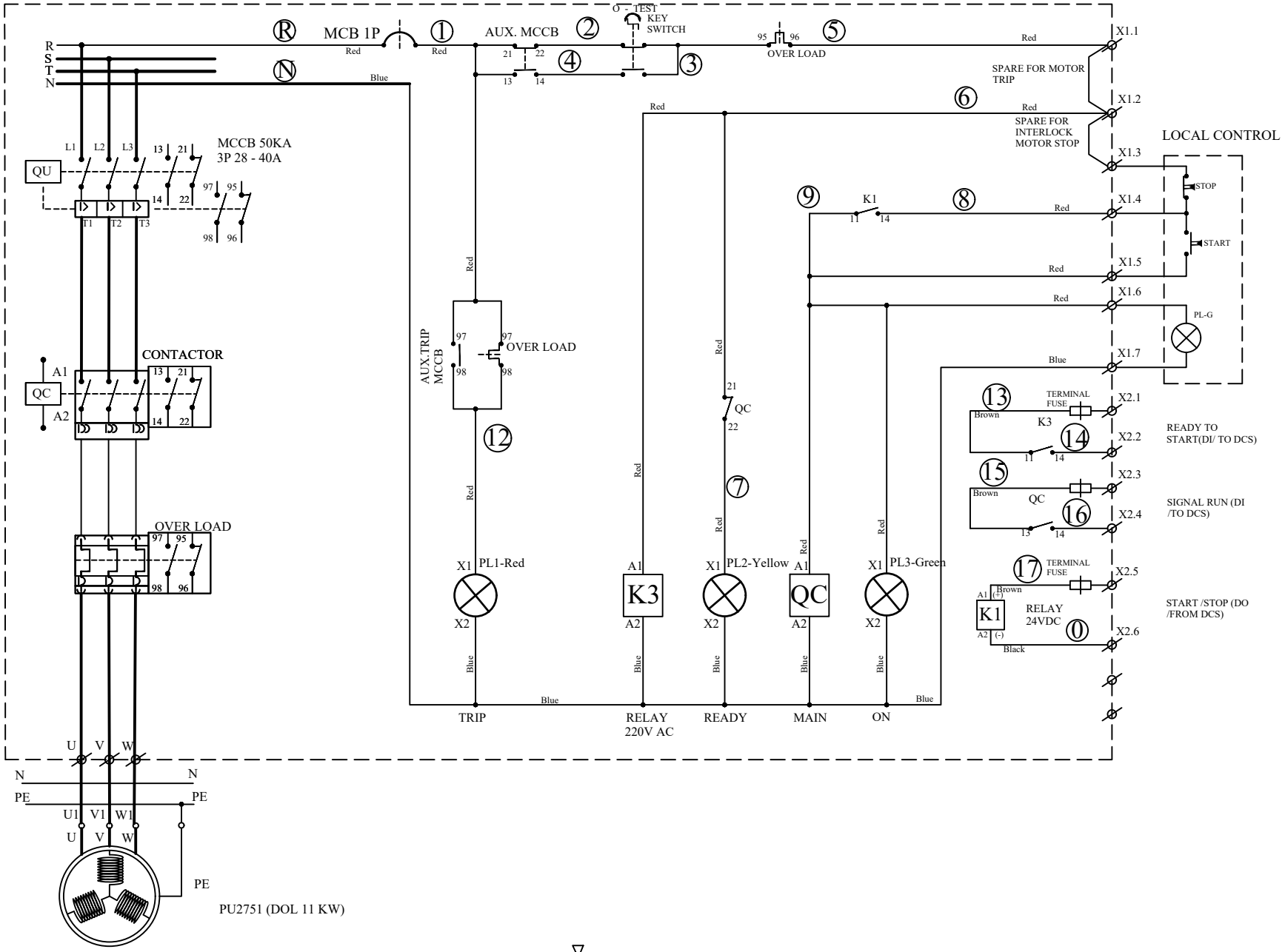

Customer : PT.MULTIMAS NABATI ASAHAN	Judul : MCC-29B1 SEMI CONTINUOUS REFINERY ISBL PU2751 (DOL 11 KW)			Revisi :	Tanggal :	Digambar Oleh :	Diperiksa Oleh:	Disetujui Oleh:
Nama Proyek : MNA-01-1814				-	04/07/19	LL	DJ	-
				-	-	-	-	
No.Dok. : PRD-09-01-19 A	No.Dwg. : DWG-090119 A	Dimensi : mm	Skala : NTS	-	-	-	-	Halaman : 1/1
PT. ANDALAS CITRA ELEKTRINDO		Toleransi Dimensi Panel Free Standing :	+/- 1%	-	-	-	-	
		Toleransi Dimensi Panel Wall Mounting :	+/- 2%	-	-	-	-	

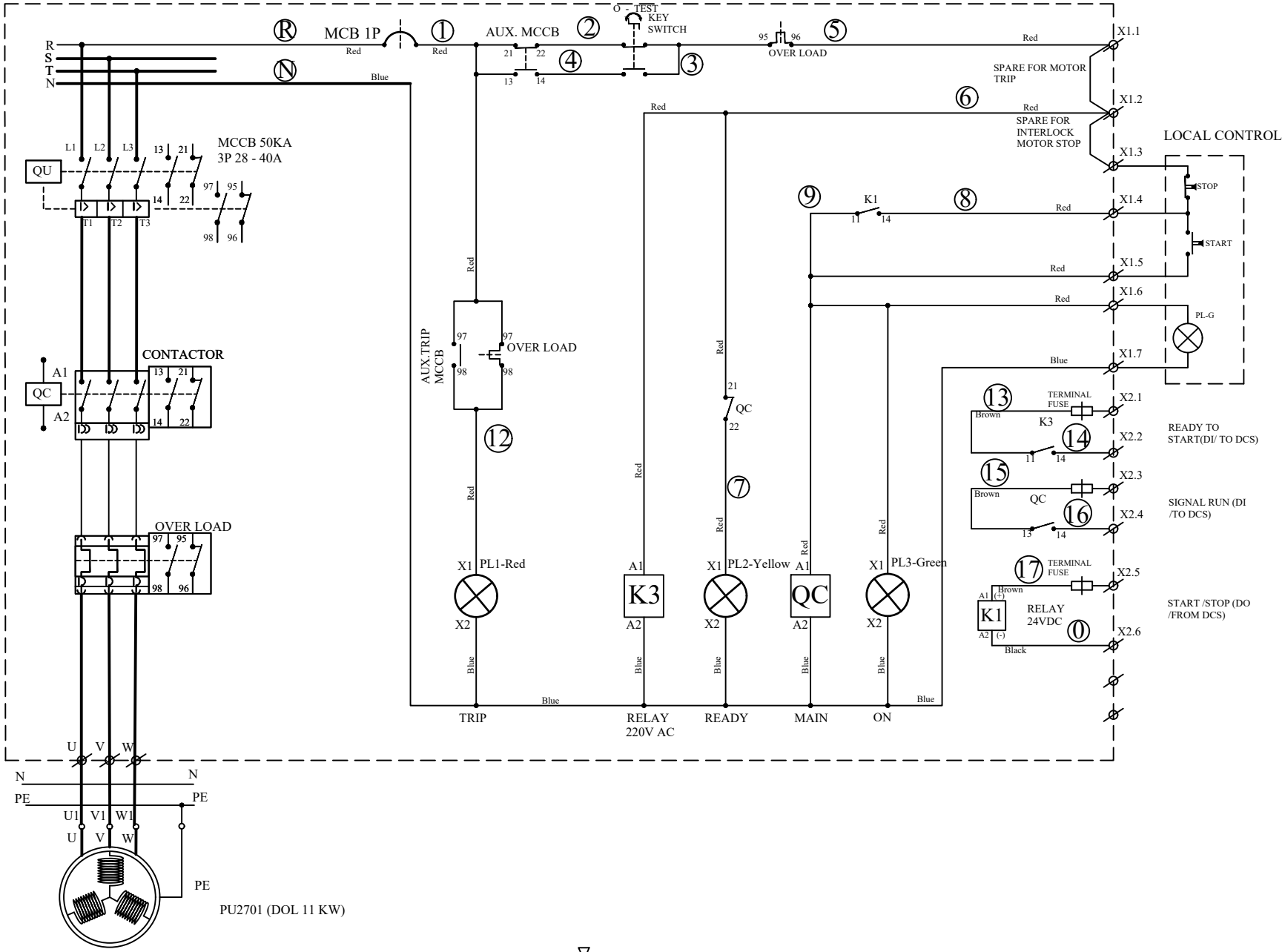

Customer : PT.MULTIMAS NABATI ASAHAN			Judul : MCC-29B1 SEMI CONTINUOUS REFINERY ISBL PU2701 (DOL 11 KW)			Revisi :	Tanggal :	Digambar Oleh :	Diperiksa Oleh:	Disetujui Oleh:
Nama Proyek : MNA-01-1814						-	04/07/19	LL	DJ	-
						-	-	-	-	
No.Dok. : PRD-09-01-19 A	No.Dwg. : DWG-090119 A		Dimensi :	mm	Skala : NTS	-	-	-	-	Halaman : 1/1
PT. ANDALAS CITRA ELEKTRINDO			Toleransi Dimensi Panel Free Standing :		+/- 1%	-	-	-	-	
			Toleransi Dimensi Panel Wall Mounting :		+/- 2%	-	-	-	-	

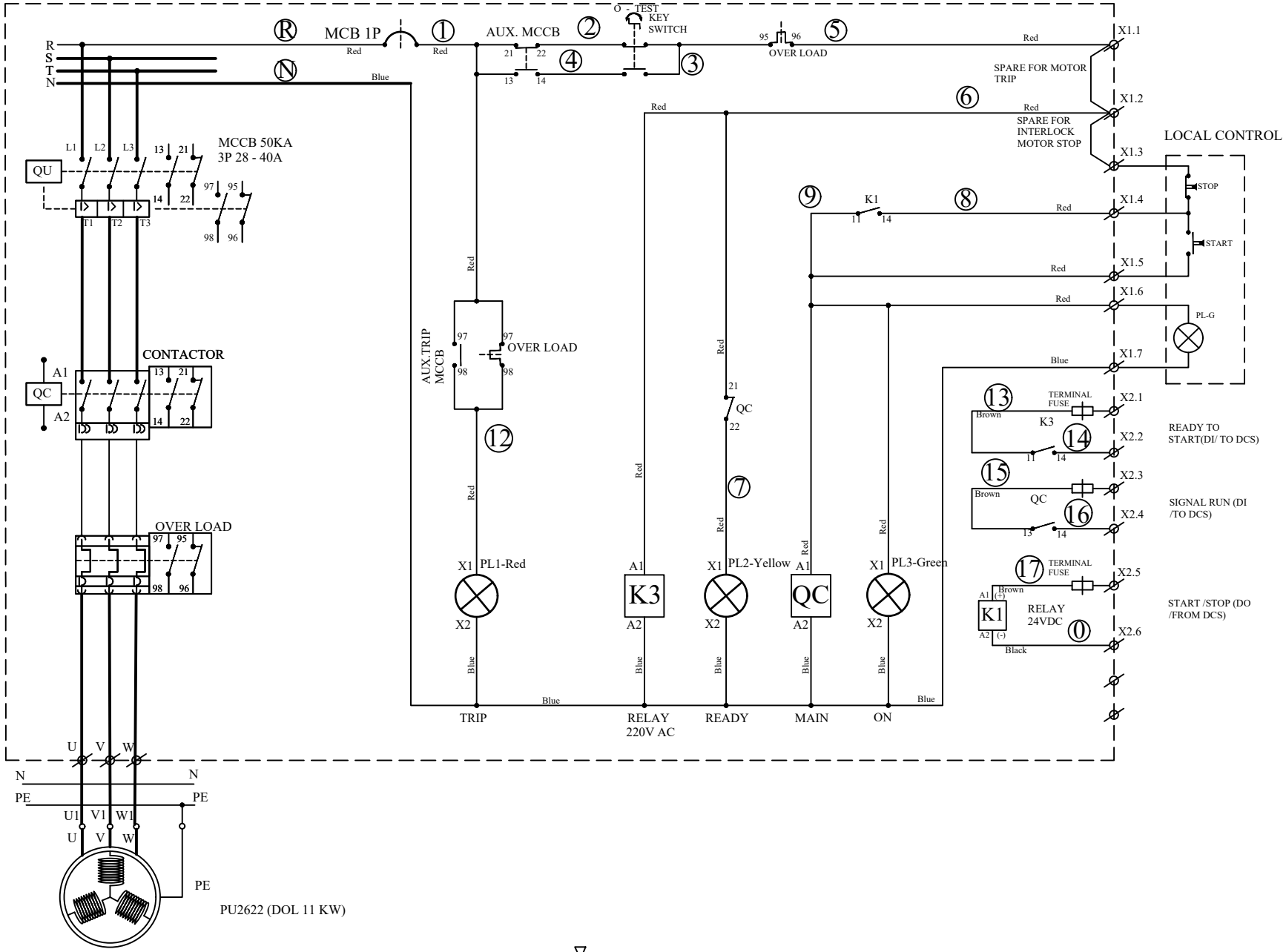

Customer : PT.MULTIMAS NABATI ASAHAN			Judul : MCC-29B1 SEMI CONTINUOUS REFINERY ISBL PU2622 (DOL 11 KW)			Revisi :	Tanggal :	Digambar Oleh :	Diperiksa Oleh:	Disetujui Oleh:
Nama Proyek : MNA-01-1814						-	04/07/19	LL	DJ	-
						-	-	-	-	
No.Dok. : PRD-09-01-19 A	No.Dwg. : DWG-090119 A	Dimensi :	mm	Skala :	NTS	-	-	-	-	Halaman : 1/1
PT. ANDALAS CITRA ELEKTRINDO		Toleransi Dimensi Panel Free Standing :			+/- 1%	-	-	-	-	
		Toleransi Dimensi Panel Wall Mounting :			+/- 2%	-	-	-	-	

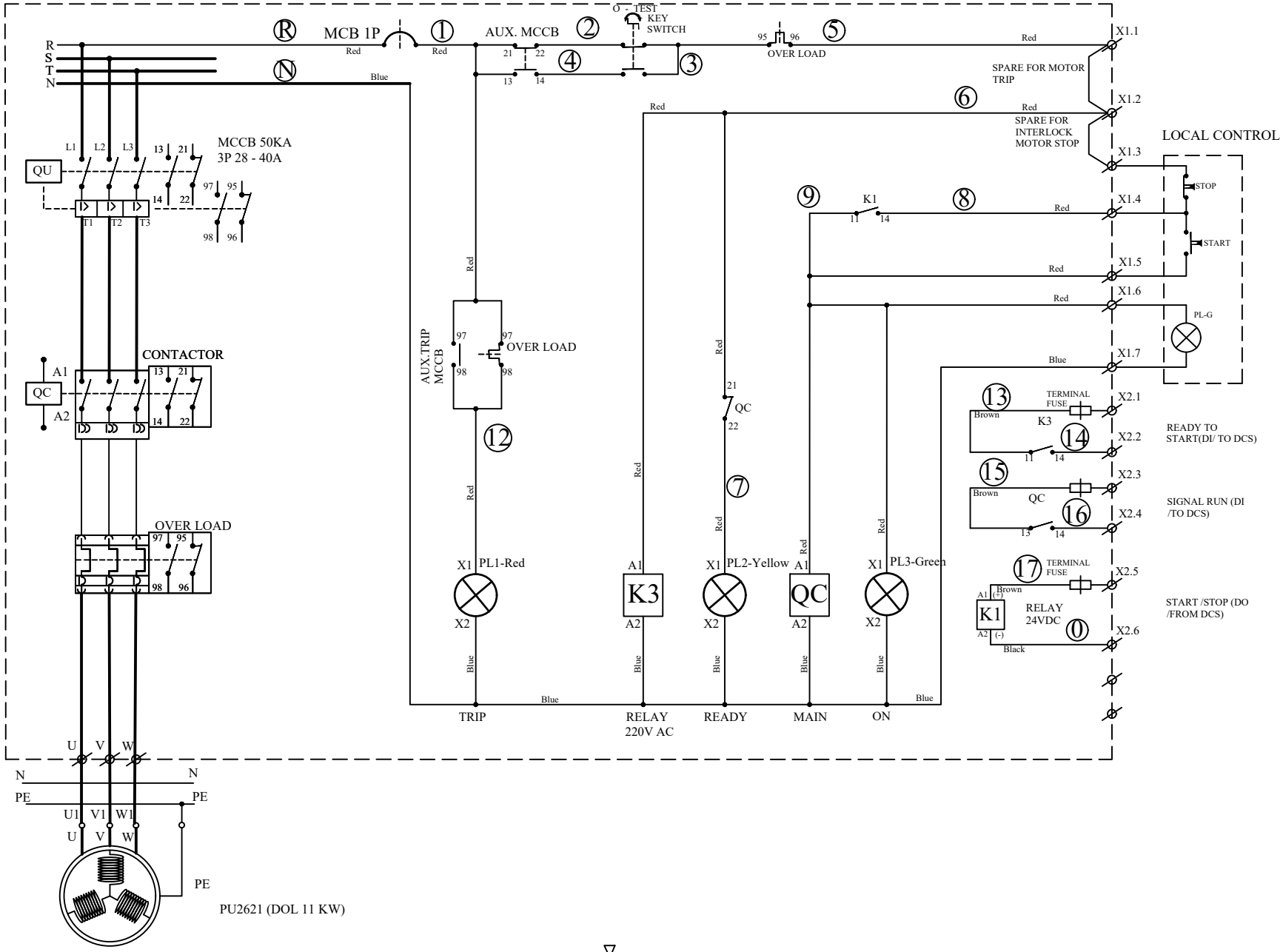

Customer : PT.MULTIMAS NABATI ASAHAN	Judul : MCC-29B1 SEMI CONTINUOUS REFINERY ISBL PU2621 (DOL 11 KW)			Revisi :	Tanggal :	Digambar Oleh :	Diperiksa Oleh:	Disetujui Oleh:
Nama Proyek : MNA-01-1814				-	04/07/19	LL	DJ	-
				-	-	-	-	
No.Dok. : PRD-09-01-19 A	No.Dwg. : DWG-090119 A	Dimensi :	mm	Skala :	NTS	-	-	-	-	Halaman : 1/1
PT. ANDALAS CITRA ELEKTRINDO		Toleransi Dimensi Panel Free Standing :			+/- 1%	-	-	-	-	
		Toleransi Dimensi Panel Wall Mounting :			+/- 2%	-	-	-	-	

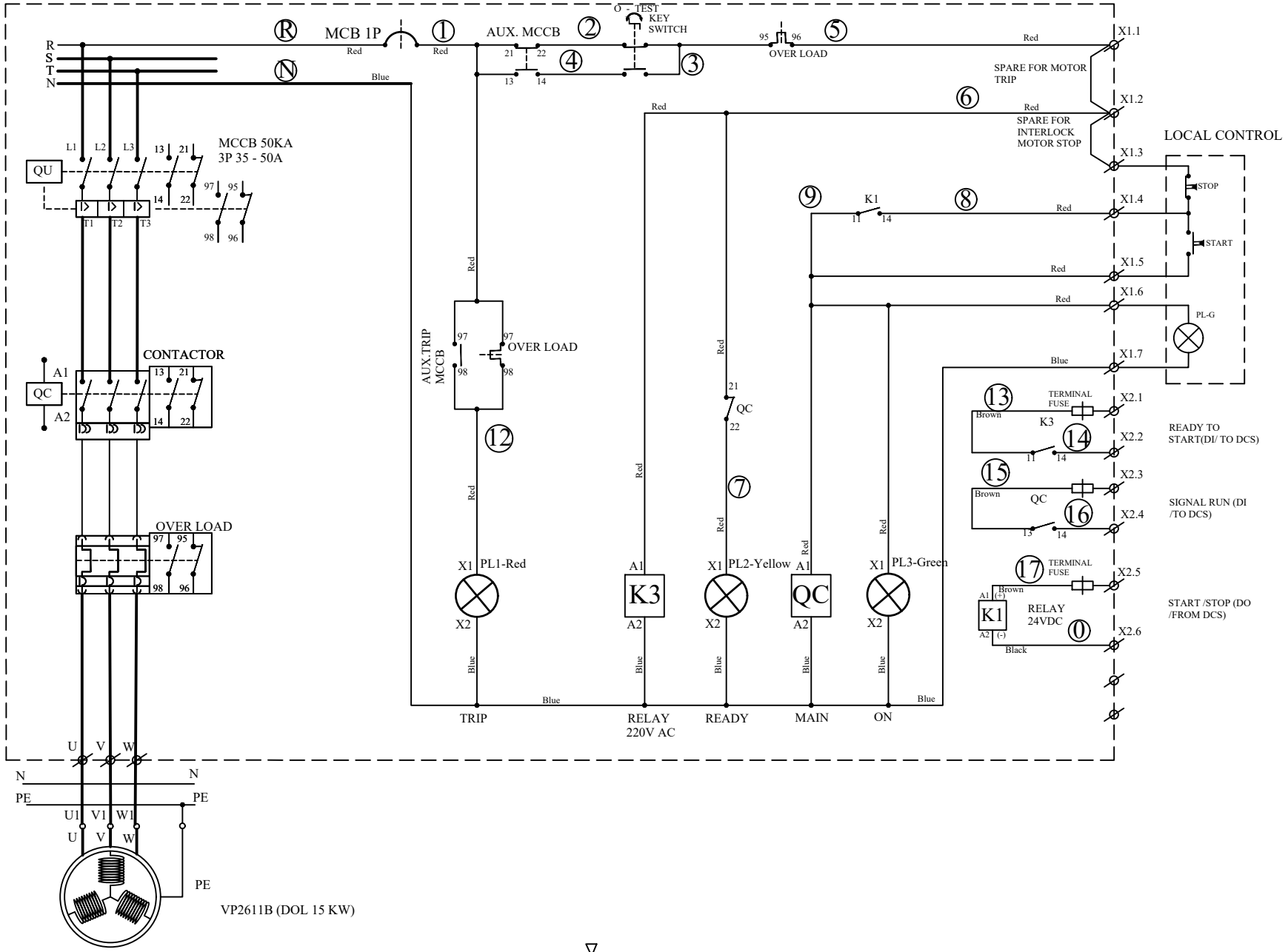

Customer : PT.MULTIMAS NABATI ASAHAN	Judul : MCC-29B1 SEMI CONTINUOUS REFINERY ISBL VP2611B (DOL 15 KW)			Revisi :	Tanggal :	Digambar Oleh :	Diperiksa Oleh:	Disetujui Oleh:
Nama Proyek : MNA-01-1814				-	04/07/19	LL	DJ	-
				-	-	-	-	
No.Dok. : PRD-09-01-19 A	No.Dwg. : DWG-090119 A	Dimensi : mm	Skala : NTS	-	-	-	-	Halaman : 1/1
PT. ANDALAS CITRA ELEKTRINDO		Toleransi Dimensi Panel Free Standing :	+/- 1%	-	-	-	-	
		Toleransi Dimensi Panel Wall Mounting :	+/- 2%	-	-	-	-	

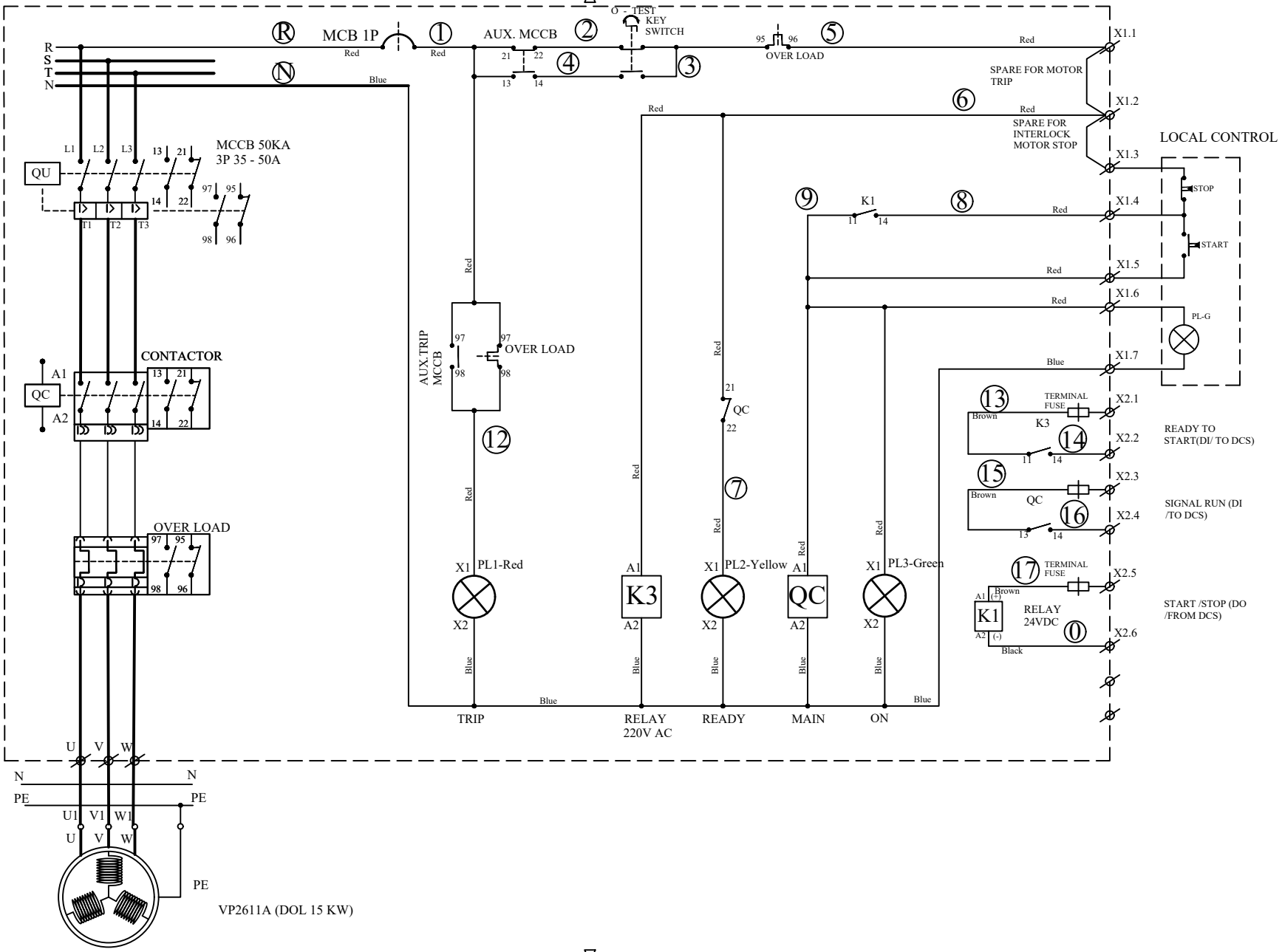

Customer : PT.MULTIMAS NABATI ASAHAN			Judul : MCC-29B1 SEMI CONTINUOUS REFINERY ISBL VP2611A (DOL 15 KW)		Revisi :	Tanggal :	Digambar Oleh :	Diperiksa Oleh:	Disetujui Oleh:
Nama Proyek : MNA-01-1814					-	04/07/19	LL	DJ	-
					-	-	-	-	
No.Dok. : PRD-09-01-19 A	No.Dwg. : DWG-090119 A	Dimensi :	mm	Skala : NTS	-	-	-	-	Halaman : 1/1
PT. ANDALAS CITRA ELEKTRINDO		Toleransi Dimensi Panel Free Standing :		+/- 1%	-	-	-	-	
		Toleransi Dimensi Panel Wall Mounting :		+/- 2%	-	-	-	-	

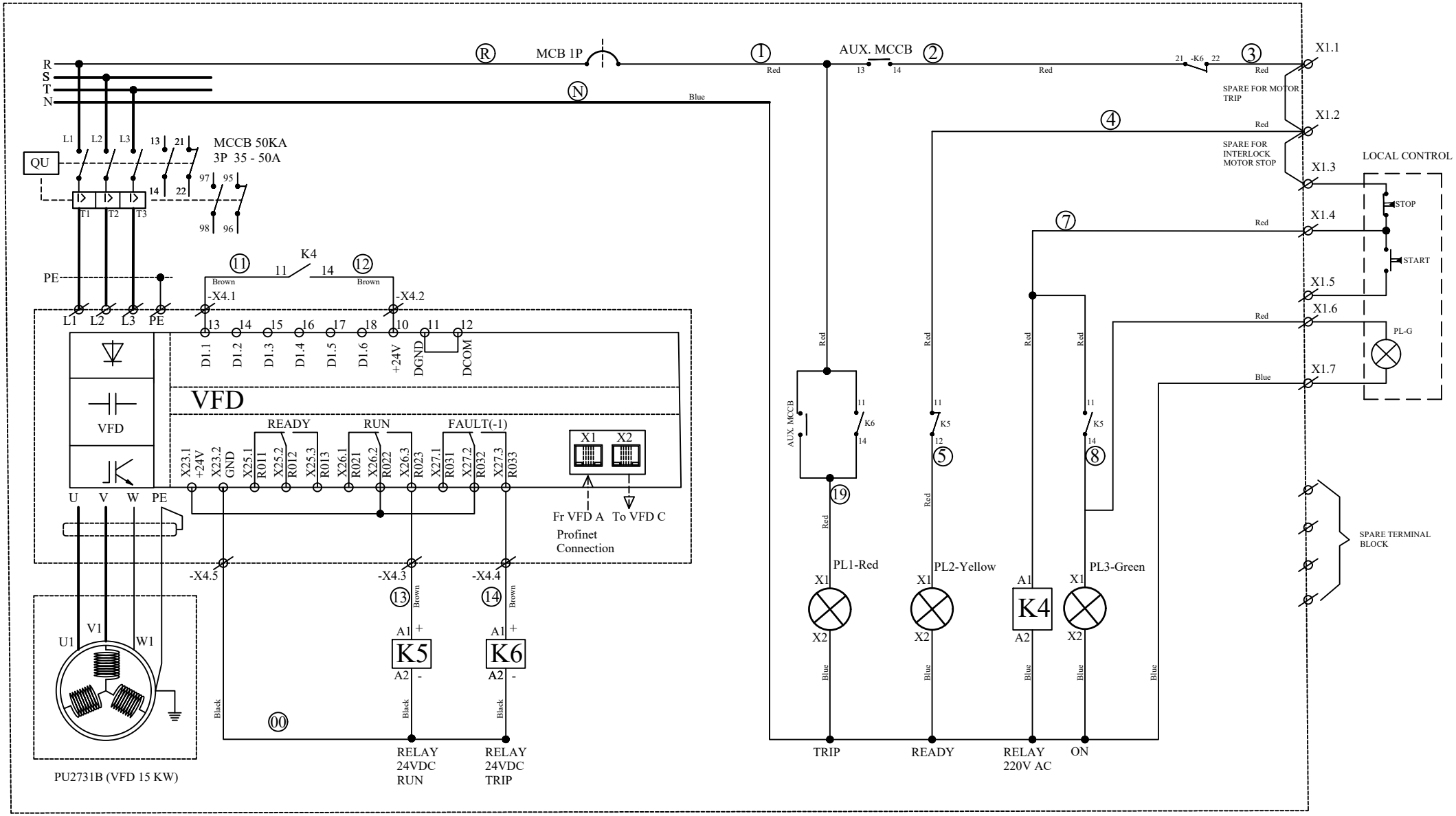

Customer : PT.MULTIMAS NABATI ASAHAN	Judul : MCC-29B1 SEMI CONTINUOUS REFINERY ISBL PU2731B (VFD 15 KW)			Revisi :	Tanggal :	Digambar Oleh :	Diperiksa Oleh:	Disetujui Oleh:
Nama Proyek : MNA-01-1814				-	04/07/19	LL	DJ	-
				1	25/07/19	LL	DJ	
No.Dok. : PRD-09-01-19 A	No.Dwg. : DWG-090119 A	Dimensi : mm	Skala : NTS	-	-	-	-	Halaman : 1/1
PT. ANDALAS CITRA ELEKTRINDO		Toleransi Dimensi Panel Free Standing :	+/- 1%	-	-	-	-	
		Toleransi Dimensi Panel Wall Mounting :	+/- 2%	-	-	-	-	

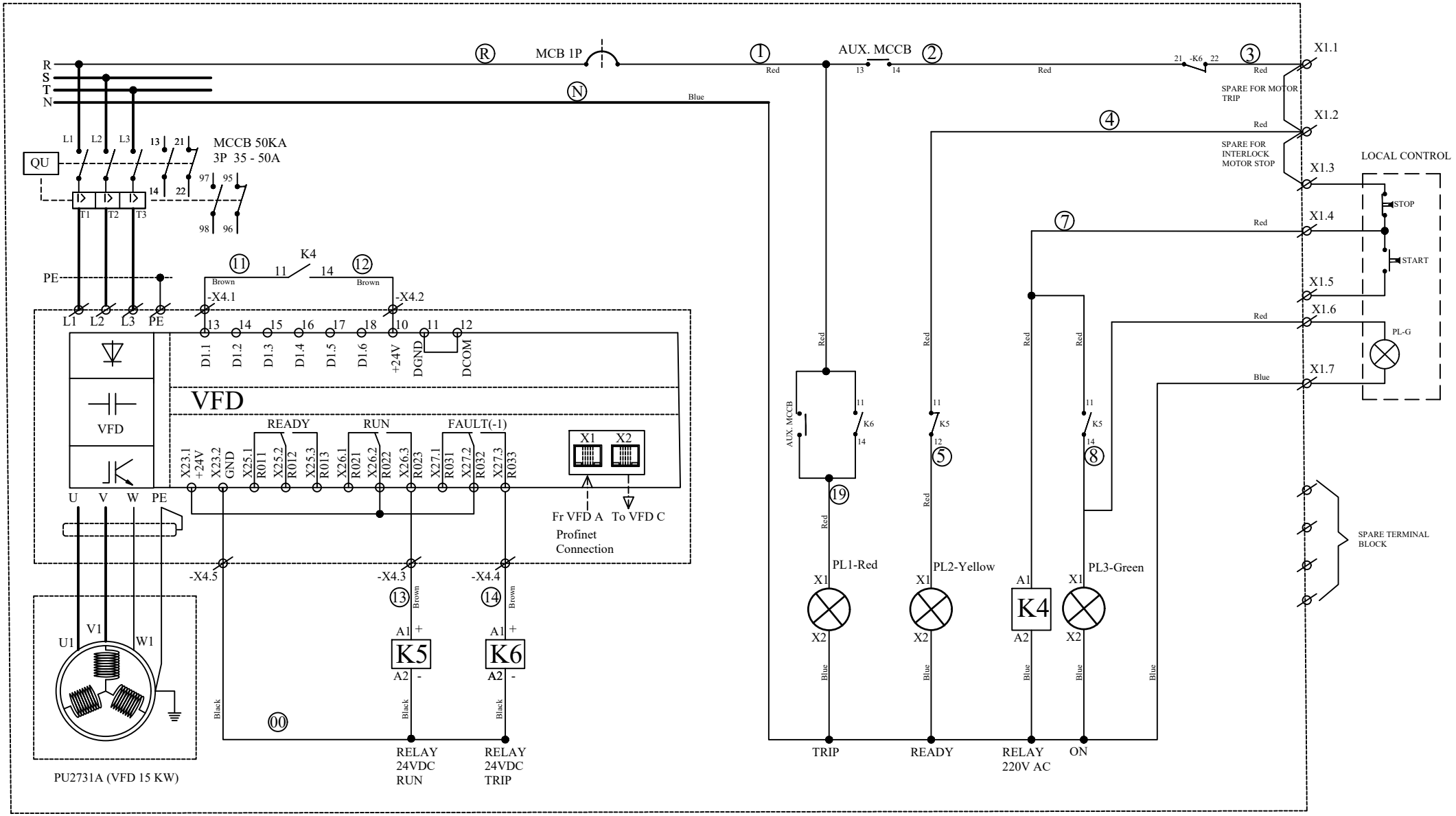

Customer : PT.MULTIMAS NABATI ASAHAN			Judul : MCC-29B1 SEMI CONTINUOUS REFINERY ISBL PU2731A (VFD 15 KW)		Revisi :	Tanggal :	Digambar Oleh :	Diperiksa Oleh:	Disetujui Oleh:
Nama Proyek : MNA-01-1814					-	04/07/19	LL	DJ	-
					1	25/07/19	LL	DJ	
No.Dok. : PRD-09-01-19 A	No.Dwg. : DWG-090119 A	Dimensi :	mm	Skala : NTS	-	-	-	-	Halaman : 1/1
PT. ANDALAS CITRA ELEKTRINDO		Toleransi Dimensi Panel Free Standing :		+/- 1%	-	-	-	-	
		Toleransi Dimensi Panel Wall Mounting :		+/- 2%	-	-	-	-	

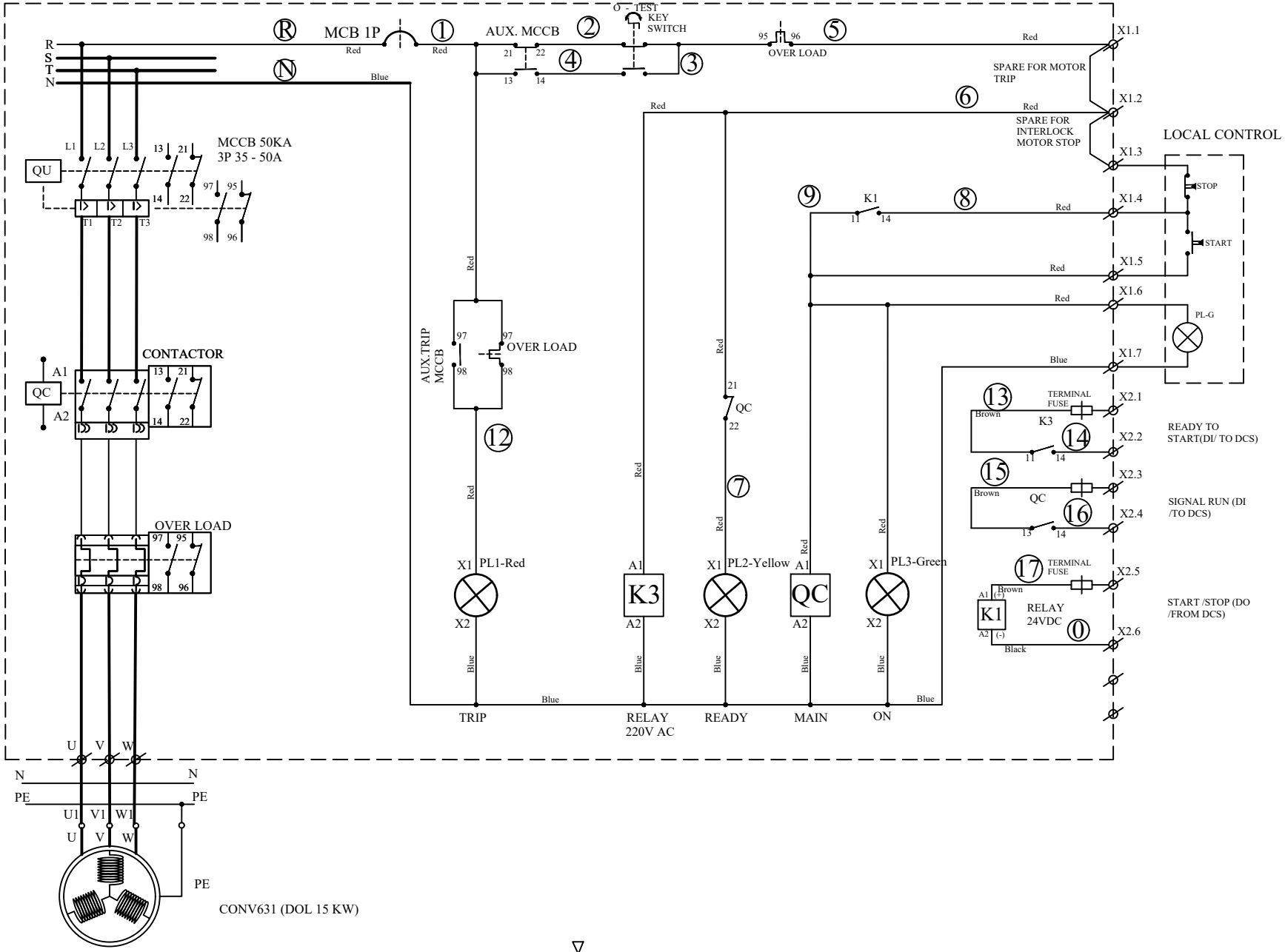

Customer : PT.MULTIMAS NABATI ASAHAN	Judul : MCC-29B1 SEMI CONTINUOUS REFINERY ISBL CONV631 (DOL 15 KW)	Revisi :	Tanggal :	Digambar Oleh :	Diperiksa Oleh:	Disetujui Oleh:
Nama Proyek : MNA-01-1814		-	04/07/19	LL	DJ	-
		-	-	-	-	
No.Dok. : PRD-09-01-19 A	No.Dwg. : DWG-090119 A	Dimensi : mm	Skala : NTS	-	-	-	-	Halaman : 1/1
PT. ANDALAS CITRA ELEKTRINDO		Toleransi Dimensi Panel Free Standing : +/- 1%		-	-	-	-	
		Toleransi Dimensi Panel Wall Mounting : +/- 2%		-	-	-	-	

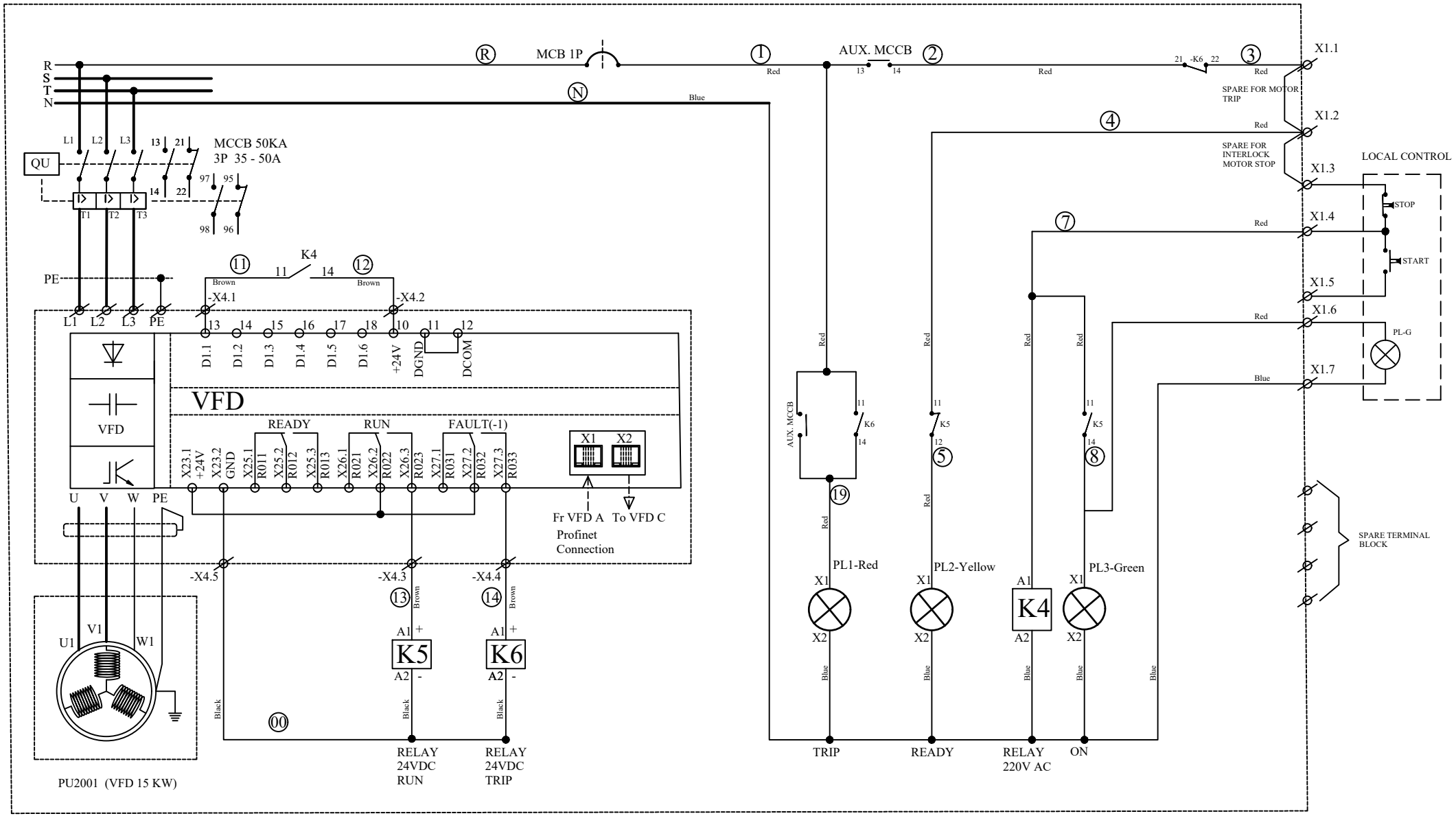

Customer : PT.MULTIMAS NABATI ASAHAN	Judul : MCC-29B1 SEMI CONTINUOUS REFINERY ISBL PU2001 (VFD 15 KW)			Revisi :	Tanggal :	Digambar Oleh :	Diperiksa Oleh:	Disetujui Oleh:
Nama Proyek : MNA-01-1814				-	04/07/19	LL	DJ	-
				1	25/07/19	LL	DJ	
No.Dok. : PRD-09-01-19 A	No.Dwg. : DWG-090119 A	Dimensi : mm	Skala : NTS	-	-	-	-	Halaman : 1/1
PT. ANDALAS CITRA ELEKTRINDO		Toleransi Dimensi Panel Free Standing :	+/- 1%	-	-	-	-	
		Toleransi Dimensi Panel Wall Mounting :	+/- 2%	-	-	-	-	

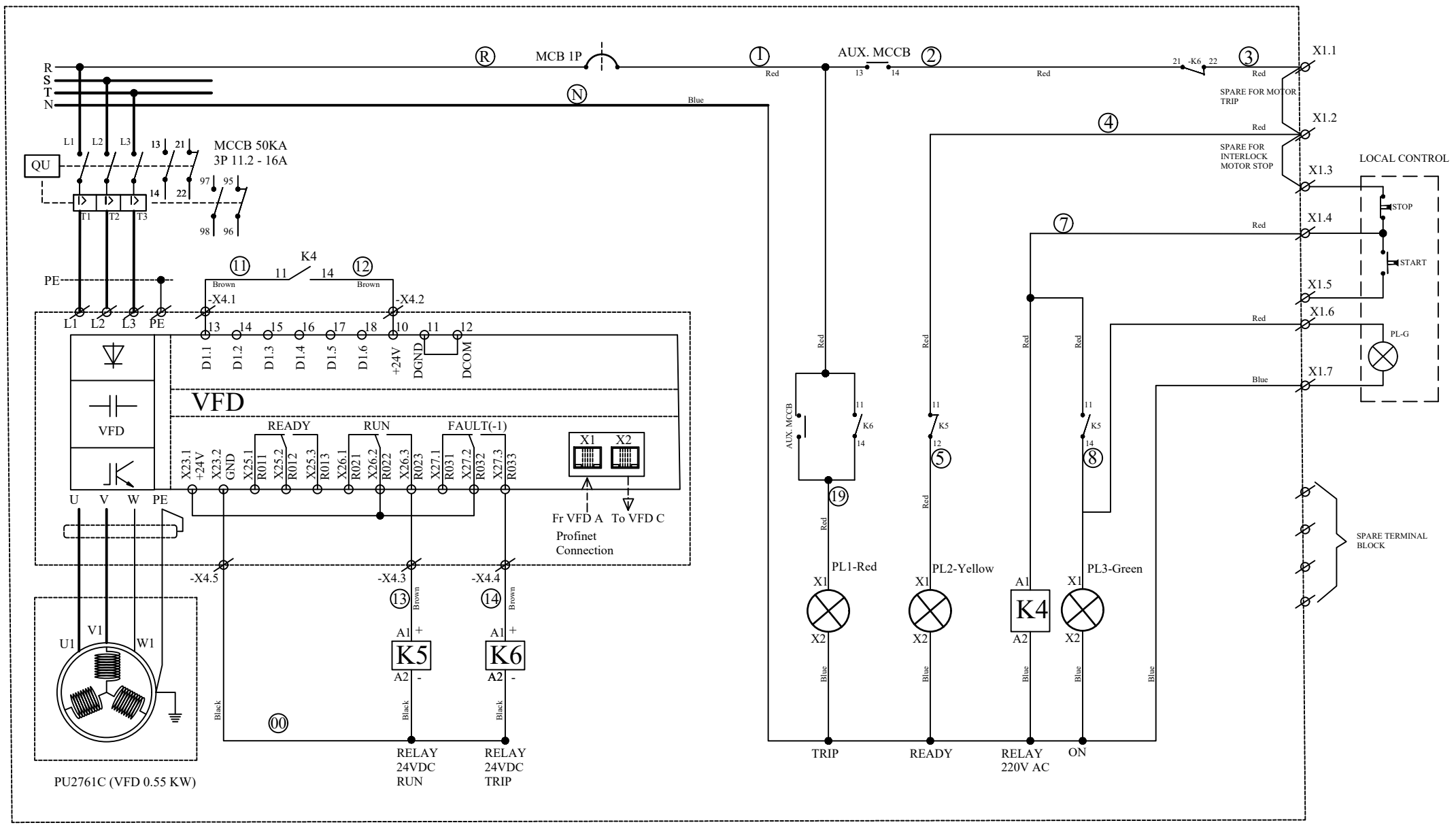

Customer : PT.MULTIMAS NABATI ASAHAN		Judul : MCC-29B1 SEMI CONTINUOUS REFINERY ISBL PU2761C (VFD 0.55 KW)		Revisi :	Tanggal :	Digambar Oleh :	Diperiksa Oleh:	Disetujui Oleh:
Nama Proyek : MNA-01-1814				-	04/07/19	LL	DJ	-
				1	25/07/19	LL	DJ	
No.Dok. : PRD-09-01-19 A	No.Dwg. : DWG-090119 A	Dimensi :	mm	Skala :	NTS	-	-	-	-	Halaman :
PT. ANDALAS CITRA ELEKTRINDO		Toleransi Dimensi Panel Free Standing :			+/- 1%	-	-	-	-	1/1
		Toleransi Dimensi Panel Wall Mounting :			+/- 2%	-	-	-	-	

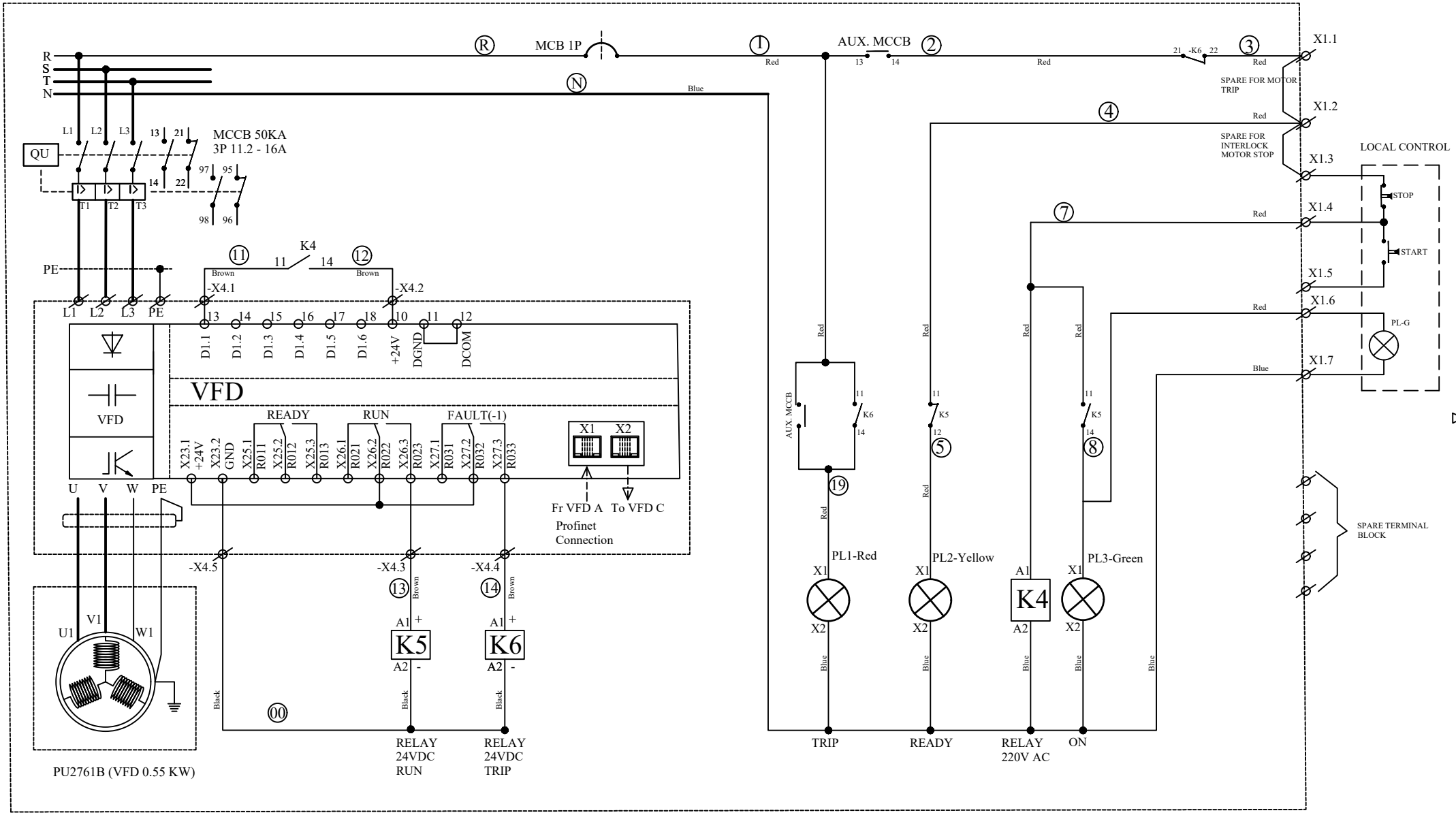

Customer : PT.MULTIMAS NABATI ASAHAN			Judul : MCC-29B1 SEMI CONTINUOUS REFINERY ISBL PU2761B (VFD 0.55 KW)		Revisi :	Tanggal :	Digambar Oleh :	Diperiksa Oleh:	Disetujui Oleh:
Nama Proyek : MNA-01-1814					-	04/07/19	LL	DJ	-
					1	25/07/19	LL	DJ	
No.Dok. : PRD-09-01-19 A	No.Dwg. : DWG-090119 A	Dimensi :	mm	Skala : NTS	-	-	-	-	Halaman : 1/1
PT. ANDALAS CITRA ELEKTRINDO		Toleransi Dimensi Panel Free Standing :		+/- 1%	-	-	-	-	
		Toleransi Dimensi Panel Wall Mounting :		+/- 2%	-	-	-	-	

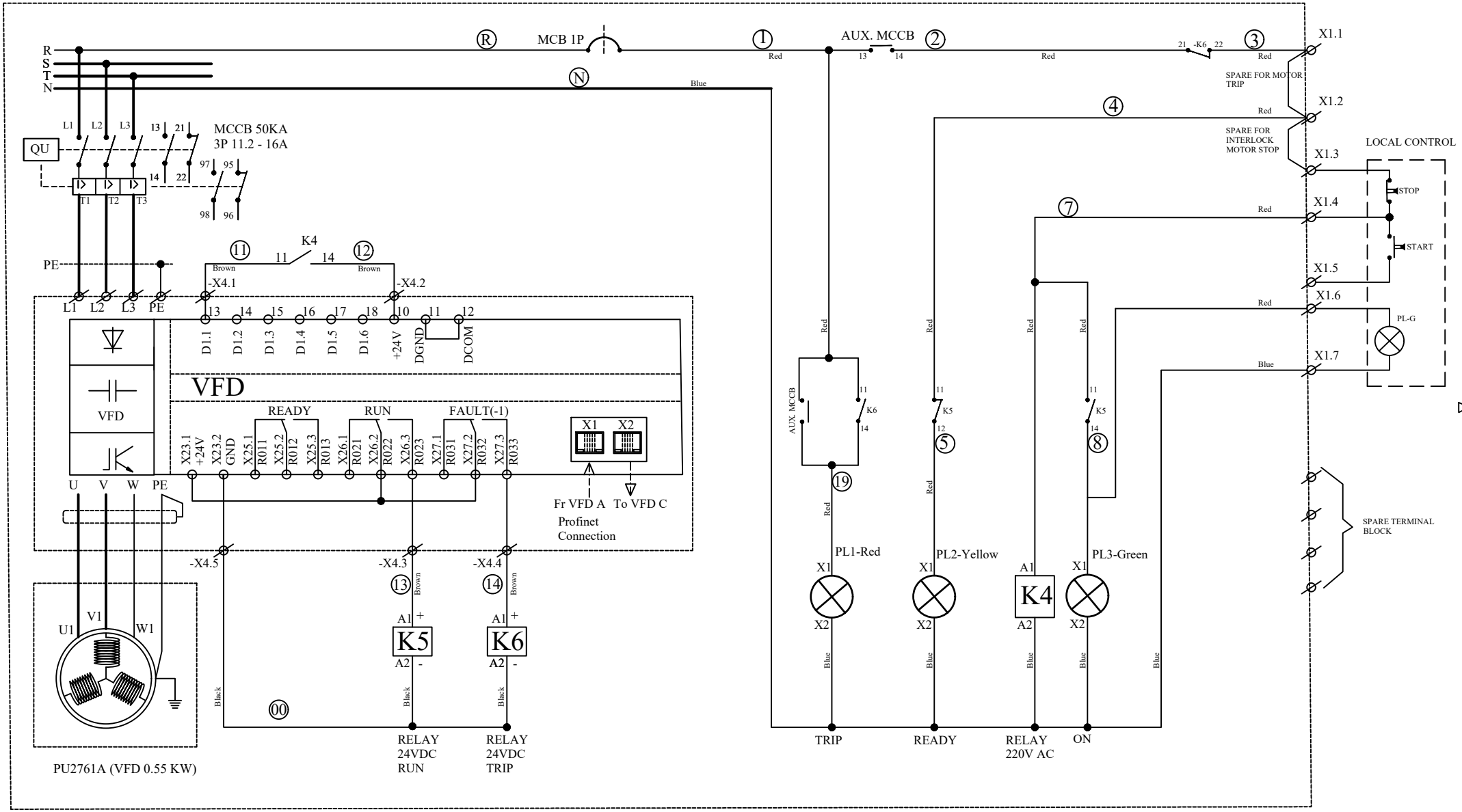

Customer : PT.MULTIMAS NABATI ASAHAN		Judul : MCC-29B1 SEMI CONTINUOUS REFINERY ISBL PU2761A (VFD 0.55 KW)		Revisi :	Tanggal :	Digambar Oleh :	Diperiksa Oleh:	Disetujui Oleh:
Nama Proyek : MNA-01-1814				-	04/07/19	LL	DJ	-
				1	25/07/19	LL	DJ	
No.Dok. : PRD-09-01-19 A	No.Dwg. : DWG-090119 A	Dimensi :	mm	Skala :	NTS	-	-	-	-	Halaman :
PT. ANDALAS CITRA ELEKTRINDO		Toleransi Dimensi Panel Free Standing :			+/- 1%	-	-	-	-	1/1
		Toleransi Dimensi Panel Wall Mounting :			+/- 2%	-	-	-	-	

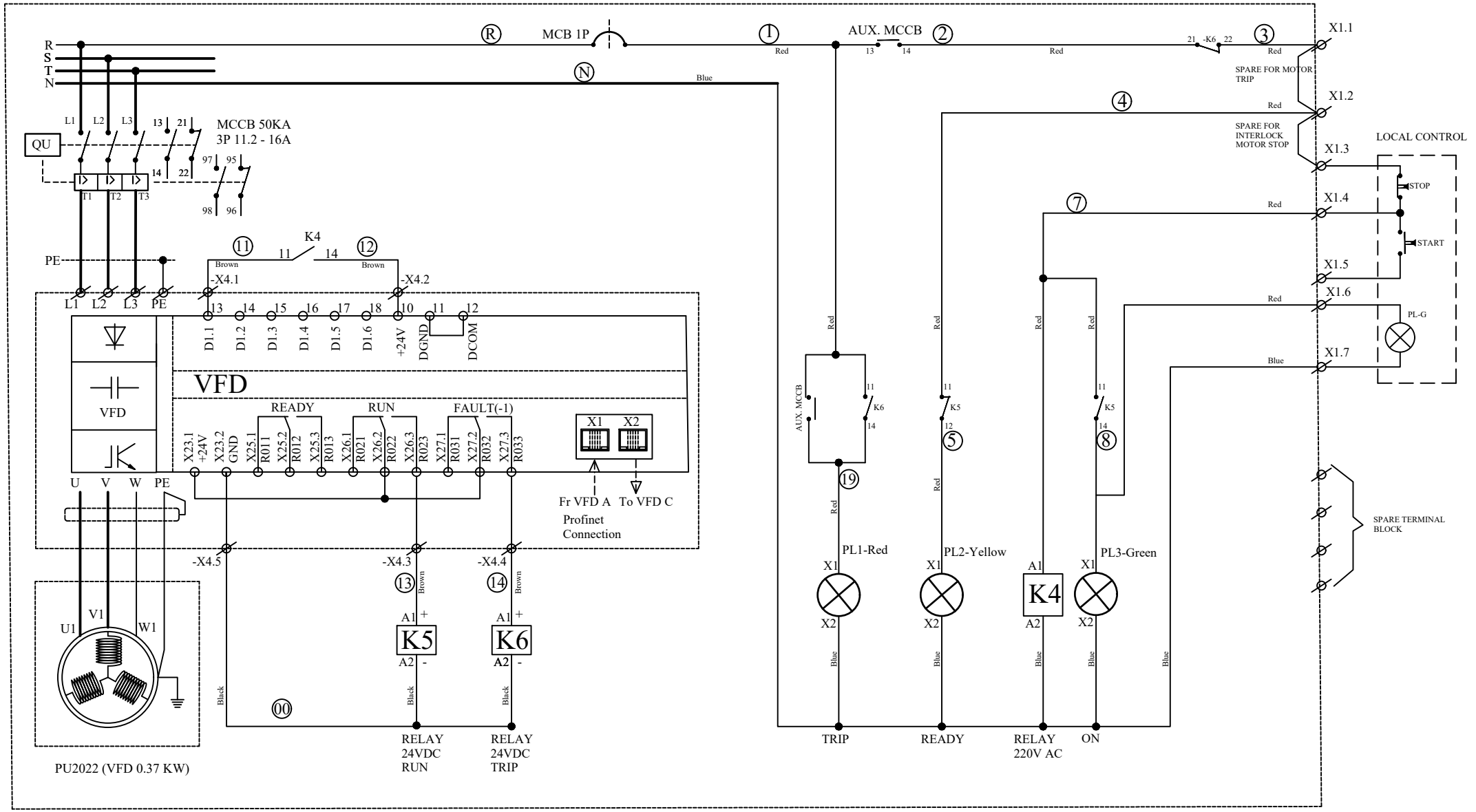

Customer : PT.MULTIMAS NABATI ASAHAN			Judul : MCC-29B1 SEMI CONTINUOUS REFINERY ISBL PU2022 (VFD 0.37 KW)			Revisi :	Tanggal :	Digambar Oleh :	Diperiksa Oleh:	Disetujui Oleh:
Nama Proyek : MNA-01-1814						-	04/07/19	LL	DJ	-
						-	-	-	-	
No.Dok. : PRD-09-01-19 A	No.Dwg. : DWG-090119 A		Dimensi :	mm	Skala : NTS	-	-	-	-	Halaman : 1/1
PT. ANDALAS CITRA ELEKTRINDO			Toleransi Dimensi Panel Free Standing :		+/- 1%	-	-	-	-	
			Toleransi Dimensi Panel Wall Mounting :		+/- 2%	-	-	-	-	

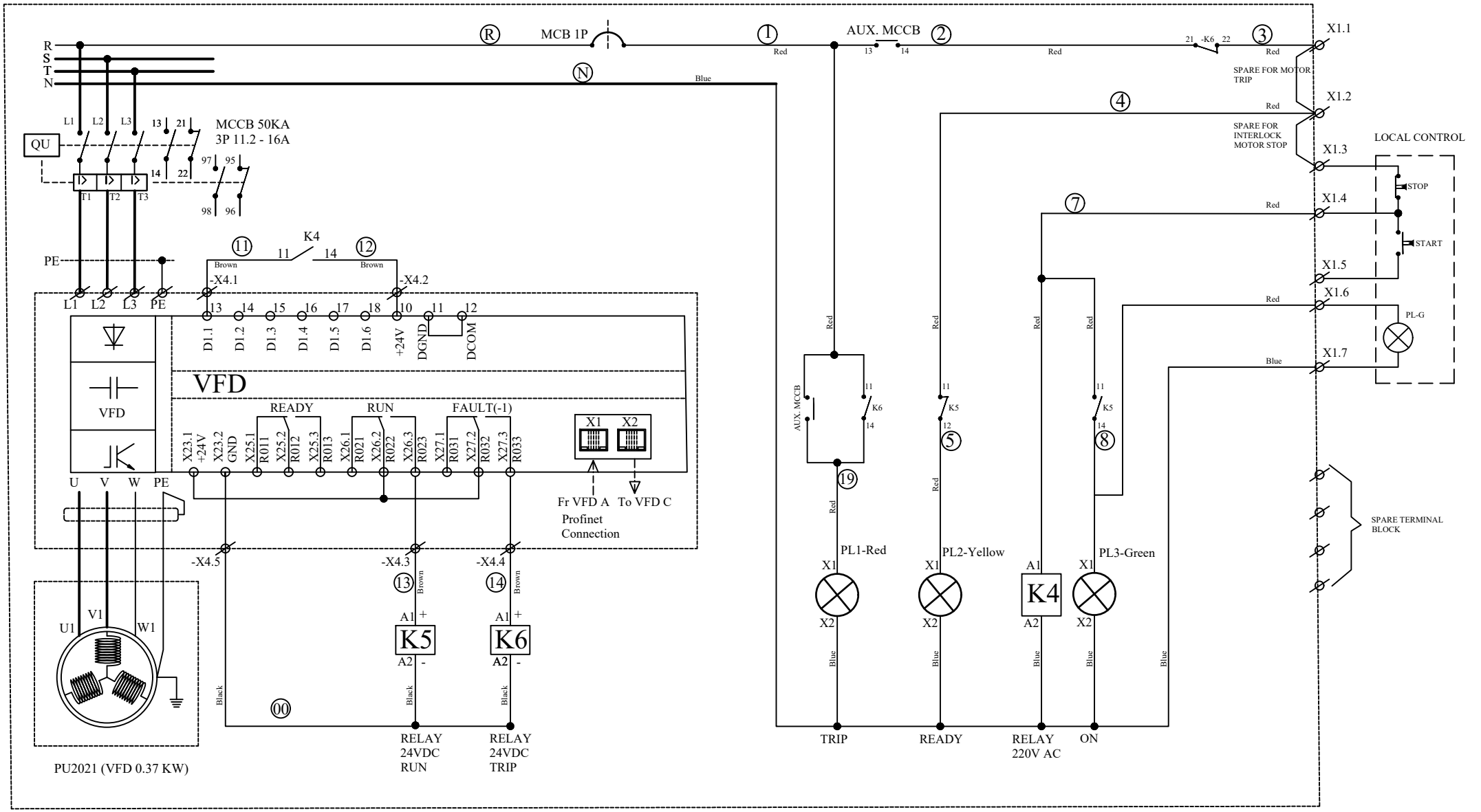

Customer : PT.MULTIMAS NABATI ASAHAN	Judul : MCC-29B1 SEMI CONTINUOUS REFINERY ISBL PU2021 (VFD 0.37 KW)			Revisi :	Tanggal :	Digambar Oleh :	Diperiksa Oleh:	Disetujui Oleh:
Nama Proyek : MNA-01-1814				-	04/07/19	LL	DJ	-
				-	-	-	-	
No.Dok. : PRD-09-01-19 A	No.Dwg. : DWG-090119 A	Dimensi :	mm	Skala :	NTS	-	-	-	-	Halaman :
PT. ANDALAS CITRA ELEKTRINDO		Toleransi Dimensi Panel Free Standing :			+/- 1%	-	-	-	-	1/1
		Toleransi Dimensi Panel Wall Mounting :			+/- 2%	-	-	-	-	

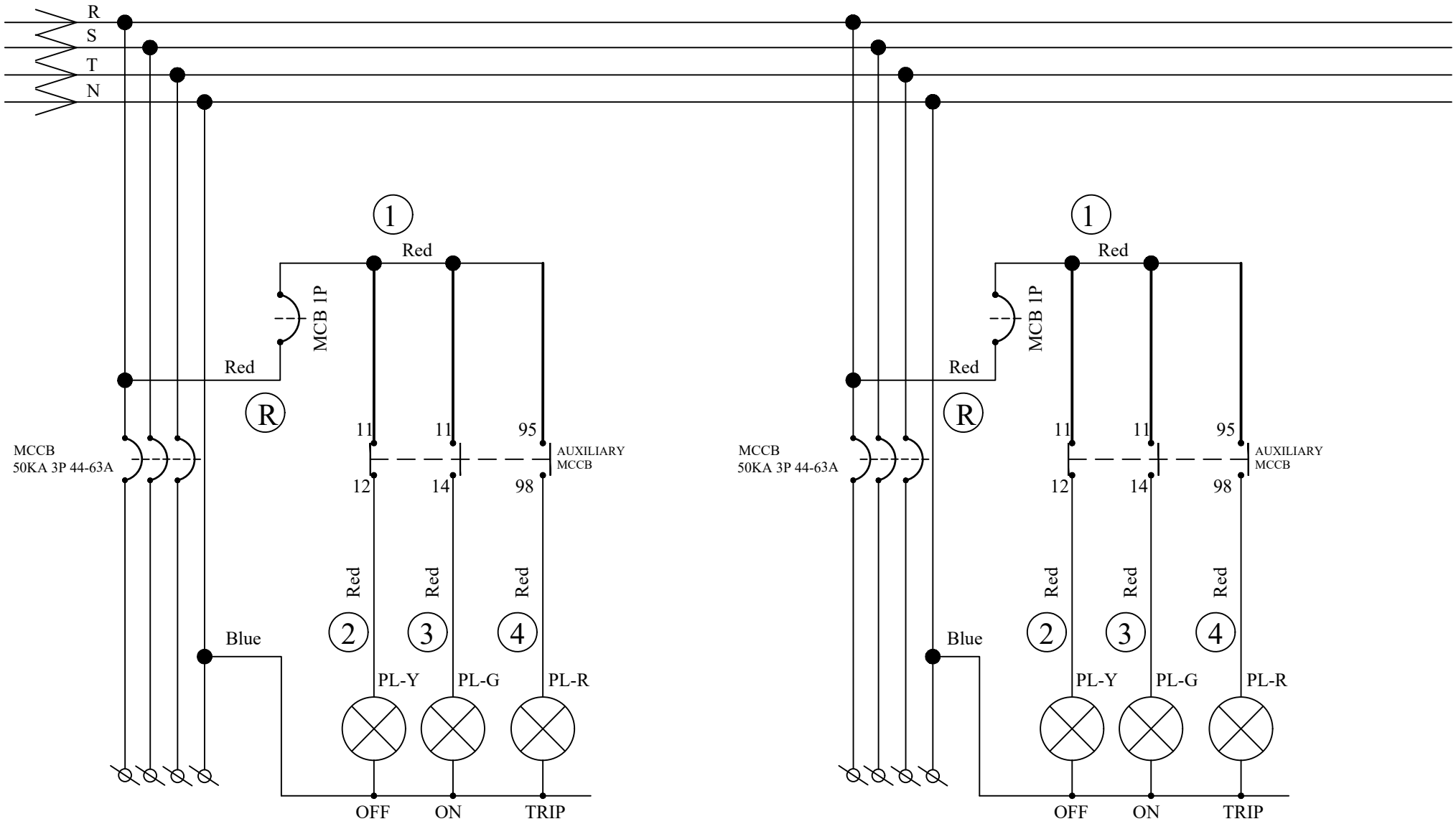

HPS1921 (O/G 26 KW)

SPARE (O/G 63A)

Customer : PT.MULTIMAS NABATI ASAHAN			Judul : MCC-29B1 SEMI CONTINUOUS REFINERY ISBL OUTGOING				Revisi :	Tanggal :	Digambar Oleh :	Diperiksa Oleh:	Disetujui Oleh:
Nama Proyek : MNA-01-1814							-	03/07/19	LL	DJ	-
							1	25/07/19	LL	DJ	
No.Dok. : PRD-09-01-19 A	No.Dwg. : DWG-090119 A		Dimensi :	mm	Skala :	NTS	-	-	-	-	Halaman :
PT. ANDALAS CITRA ELEKTRINDO			Toleransi Dimensi Panel Free Standing :			+/- 1%	-	-	-	-	1/1
			Toleransi Dimensi Panel Wall Mounting :			+/- 2%	-	-	-	-	

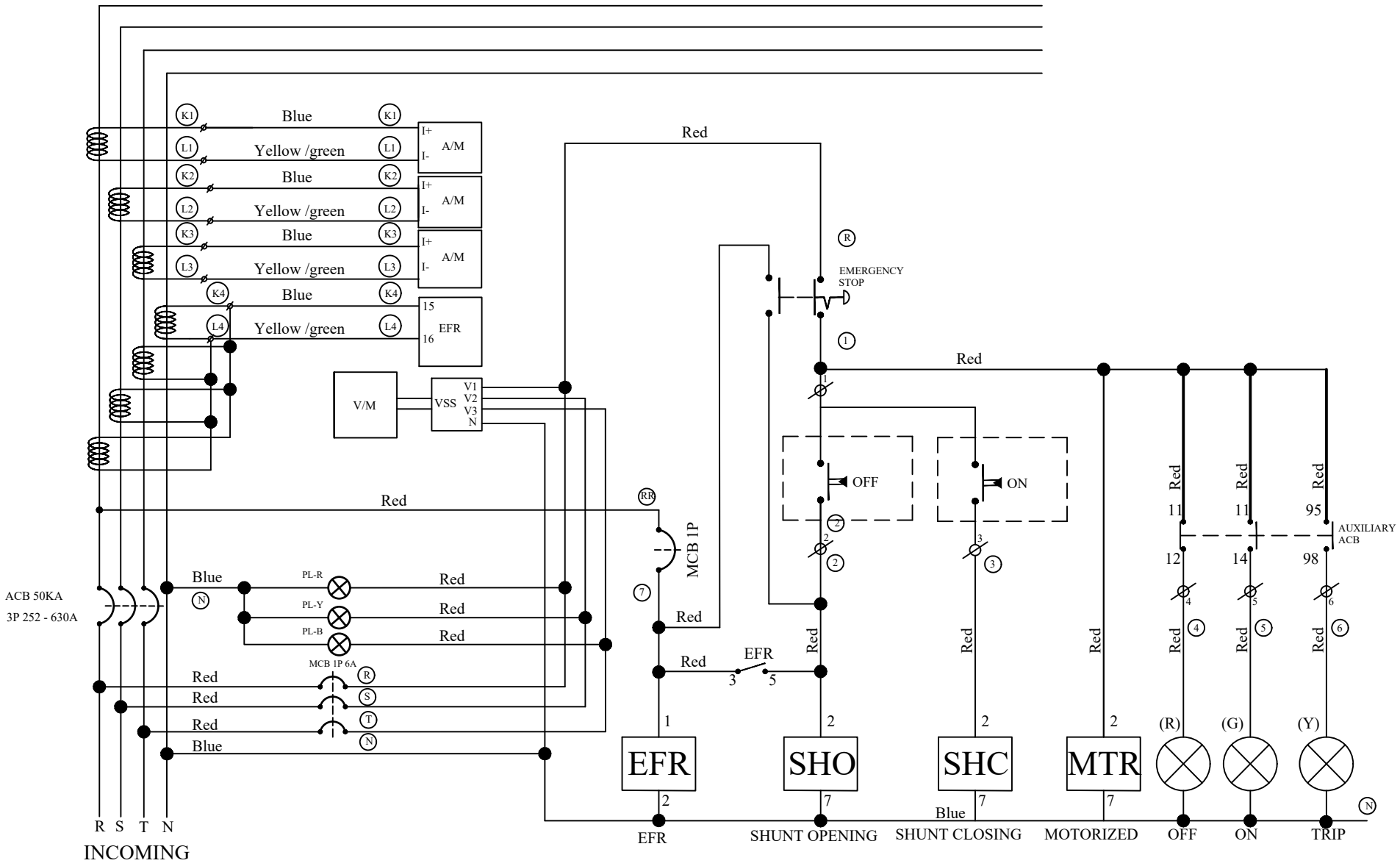

Customer : PT.MULTIMAS NABATI ASAHAN			Judul : MCC-29B1 SEMI CONTINUOUS REFINERY ISBL METERING			Revisi :	Tanggal :	Digambar Oleh :	Diperiksa Oleh:	Disetujui Oleh:	
Nama Proyek : MNA-01-1814						-	03/07/19	LL	DJ	-	
						1	25/07/19	LL	DJ		
No.Dok. : PRD-09-01-19 A	No.Dwg. : DWG-090119 A		Dimensi :	mm	Skala :	NTS	-	-	-	-	Halaman :
PT. ANDALAS CITRA ELEKTRINDO			Toleransi Dimensi Panel Free Standing :			+/- 1%	-	-	-	-	1/1
			Toleransi Dimensi Panel Wall Mounting :			+/- 2%	-	-	-	-	